# WRX 125/82

CATALOGO PEZZI DI RICAMBIO
PARTS CATALOG
CATALOGUE PIECES DE RECHANGE
ERSATZTEILKATALOG

# INDICE - INDEX - INDEX - INHALTSVERZEICHNIS

**Tavola - Drawing**
**Table - Bild**


1 Attrezzi di assistenza - Service Tools - Outils d'assistance - Hilfsausrüstung.
2 Testa-cilindro-pistone-manovellismo - Cylinder head, cylinder, piston, crankshaft - Culasse, cylindre, piston vilebrequin - Zylinderkopf, zylinder, Kolben, Kurberwelle.
3 Raffreddamento - Cooling - Refroudissement - Wasserkühlung.
4 Basamento - Crankcase - Carter - Gehäuse.
5 Coperchi basamento - Crankcase covers - Couvercles carter - Gehäusedeckel
6 Avviamento - Starter - Démarrage - Anlasser.
7 Trasmissione primaria-Frizione - Primary drive, Clutch - Transmission primarie, Embrayage -Erster antrieb - Kupplung.
8 Cambio velocità - Transmission - Boîte de vitesse - Wechselgetriebe
9 Comando cambio - Shifter - Commande de vitesse - Gangschaltung
10 Parte elettrica - Ignition system - Parties électriques - Elektrische teile
11 Carburatore - Carburetor - Carburator - Vergaser
12 Aspirazione e filtro aria - Air box and filter - Aspiration et filtre - Ansaugen und filter
13 Telaio - Frame assembly - Châssis - Rahmen
14 Sospensione anteriore - Front fork assembly - Suspension AV - Teleskopgabel
15 Forcellone e sospensione posteriore - Swing arm and rear suspension - Fourche, suspension AR - Gabel, Hint. Aufhängung
16 Manubrio e comandi - Handlebar and controls - Guidon et commandes - Lenker und SteUerorgane
17 Comando freno posteriore - Rear brake control - Commande frein AR - Hint Bremse
18 Carenature, parafanghi, sella - Fenders and chain guard - Carenature, garde-boues - Verkleidung, Koftlügel und sattel
19 Serbatoio carburante - Gas tank - Reservoir carburant - Kroftstoffbehälter
20 Scarico - Exhaust system - Tuyau d'échappement - auspuffrohr
21 Ruota anteriore - Front wheel - Roue AV - Vorterrad
22 Ruota posteriore - Rear wheel - Roue AR - Hinterrad
23 Impianto elettrico - Electrical system - Equipment électrique - Elektrischen anlage
24 Attrezzi - Tools - Outilis - Ausrüstungsteile
25 Accessori - Accessories - Accessoires - Ausrüstung

## INFORMAZIONI GENERALI

Questo catalogo è stato preparato per richiedere con esattezza le parti di RICAMBIO del motociclo **WRX 125/82.**
Nelle ordinazioni indicare sempre e solamente:
1) il numero dei particolari seguito dalla descrizione;
2) il colore per i pezzi verniciati o comunque colorati;;
3) il numero d'identificazione (matricola) del motociclo.
Le indicazioni di destra e sinistra si riferiscono ai due lati della macchina rispetto al guidatore seduto in sella.

## GENERAL INFORMATION

This catalog has been prepared for your convenience when ORDERING PARTS for **WRX 125/82.**
The following instructions should be followed very carefully when ordering parts:
1) indicate part number and description;
2) indicate colour for painted parts;
3) indicate V.I.N. number.
Right side and left side indicated in this catalog are referred to rider seating on motorcycle.

## INFORMATIONS GENERALES

Ce catalogue a été préparé pour faciliter le client dans sa commande de pièces de RECHANGE pour les motocyclettes **WRX 125/82.**
Pour toute commande, indiquer toujours et soulements:
1) le numéro de la piece suivi de sa description;
2) la couleur des pièces peintes;
3) le numéro d'identification (matricule) de la motocyclette.
Les indications del droite e gauche se rapportent aux deux côtes de la motocyclette par rapport au conducteur assis sur la selle.

## ALLGEMEINE INFORMATIONEN

Dieser Katalog wurde vorbereitet um die Möglichkeit zu geben, dass die ERSATZTEILE mit höchster Genauigkeit angefordet werdwn Können und zwar für das Motorrad **WRX 125/82.**
1) den Auftägen ist immer und nur folgendes anzugeben;
2) die Farbe für die lakierten Teile;
3) die Herstellungsnummer des Motorrades.
Die Angaben für rechts und links beziehen sich auf die beiden Seiten des Motorrades und zwar so gesehen, wie es der Fahrer sieht, wenn er im Sattel sitzt.

Dati indicativi soggetti a modifiche senza impegno di preavviso.
All data are subject to modification without prior notice.
Données indicatif sujet au modifications sans obligation de préavis.
Änderungen vorbehalte.

N.B. Il numero di matricola iniziale del motociclo WRX 125/82 è 3H 062435.
Initial part number of the motorcycle WRX 125/82 is 3H 062435.
Le primiere numéro de matricule de la motocyclette WRX 125/82 est 3H 062435.
Die nummer der anfangsmatrikel vom motorrad WRX 125/82 ist 3H 062435.

D: Germania, Germany, Allemagne, Deutschland.
CH: Svizzera, Switzerland, Suisse, Schweizer.
F: Francia, France, France, Frankreich.

Emesso: APRILE 1982
Iussed: APRIL 1982
Imprimé: AVRIL 1982
Herausgegeben: APRIL 1982

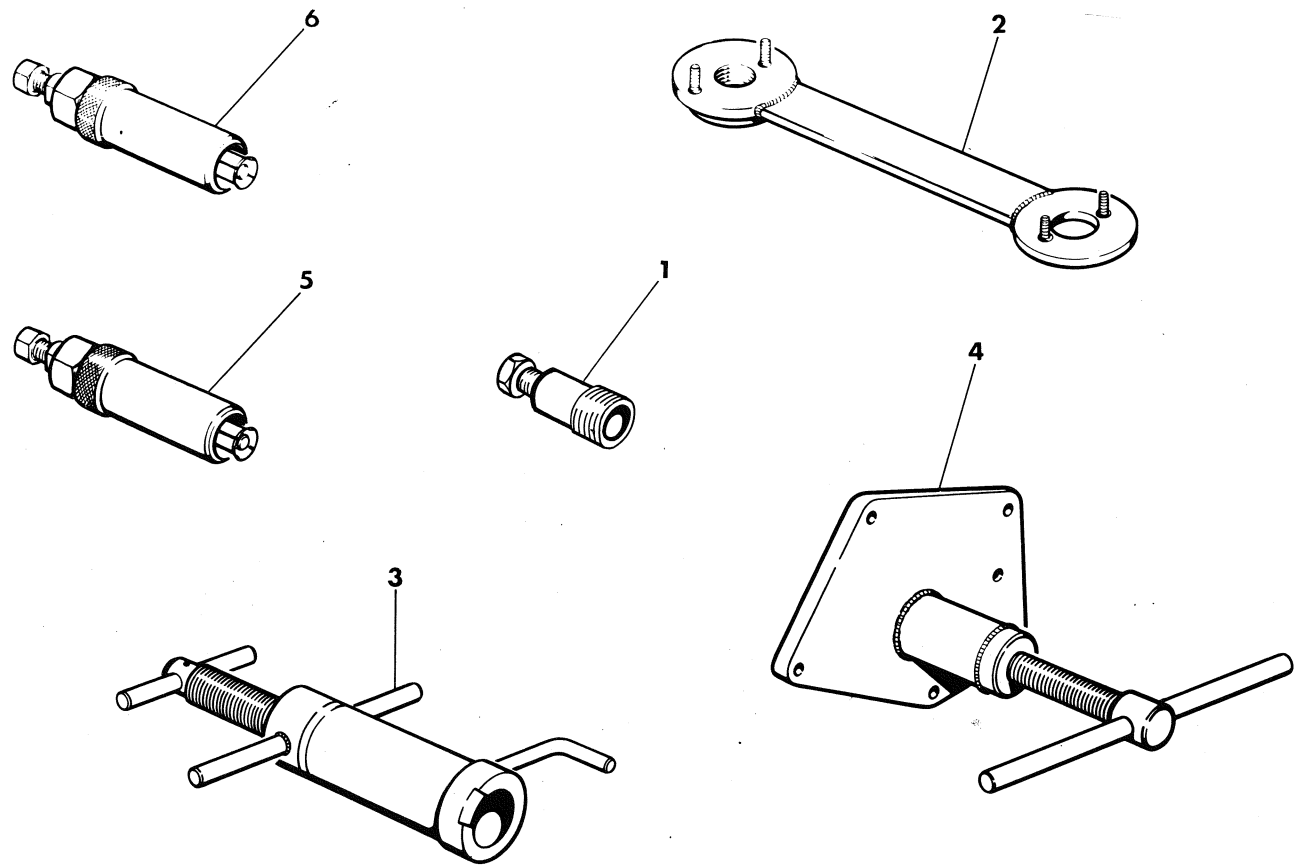


| Index - No.<br>Pos. - N. | Code N.<br>Nr. Code<br>N. Cod.<br>Code Nr. | DENOMINAZIONE | NAME | DESIGNATION | BESHREIBUNG | Q.ty - Q.tà<br>Q.té - M.ge | Validity<br>Validità<br>Validité<br>Gultig |
|---|---|---|---|---|---|---|---|
| 1 | 34367 | Estrattore volano elettronico MOTOPLAT | Alternator puller | Extracteur pour volant | Auszieher für Schwungrad | 1 | |
| 2 | YA2288 | Chiave di fermo per volano | Rotor holdin tool | Clé de blocage volant | Halterschlüssel für Schwungrad | 1 | |
| 3 | 33166 | Attrezzo mont. alb. motore nel carter sinistro | Installing tool, Crankshaft left | Outil pour montage vilebrequin dans le demicarter G. | Werkzeug um kubelw ins links halbgehäuse zu montieren | 1 | |
| 4 | 33048 | Attrezzo separaz. semicarter e smont. alb. motore | Crankcase splitting tool | Outil pour demontage | Werkzeug um Halbgeh | 1 | |
| 5 | 33054 | Estrattore boccola a rullini alb. pompa acqua | Puller needle bushing shaft waterpump | Extracteur coquille à aiguilles arbre pompe eau | Auszieher rollenlagers welle wasserpumpe | 1 | |
| 6 | 33055 | Estrattore boccola a rullini alb. primario | Main shft needle bearing puller | Extracteur puor roulement à aguilles | Auszieher für nadelkafig | 1 | |

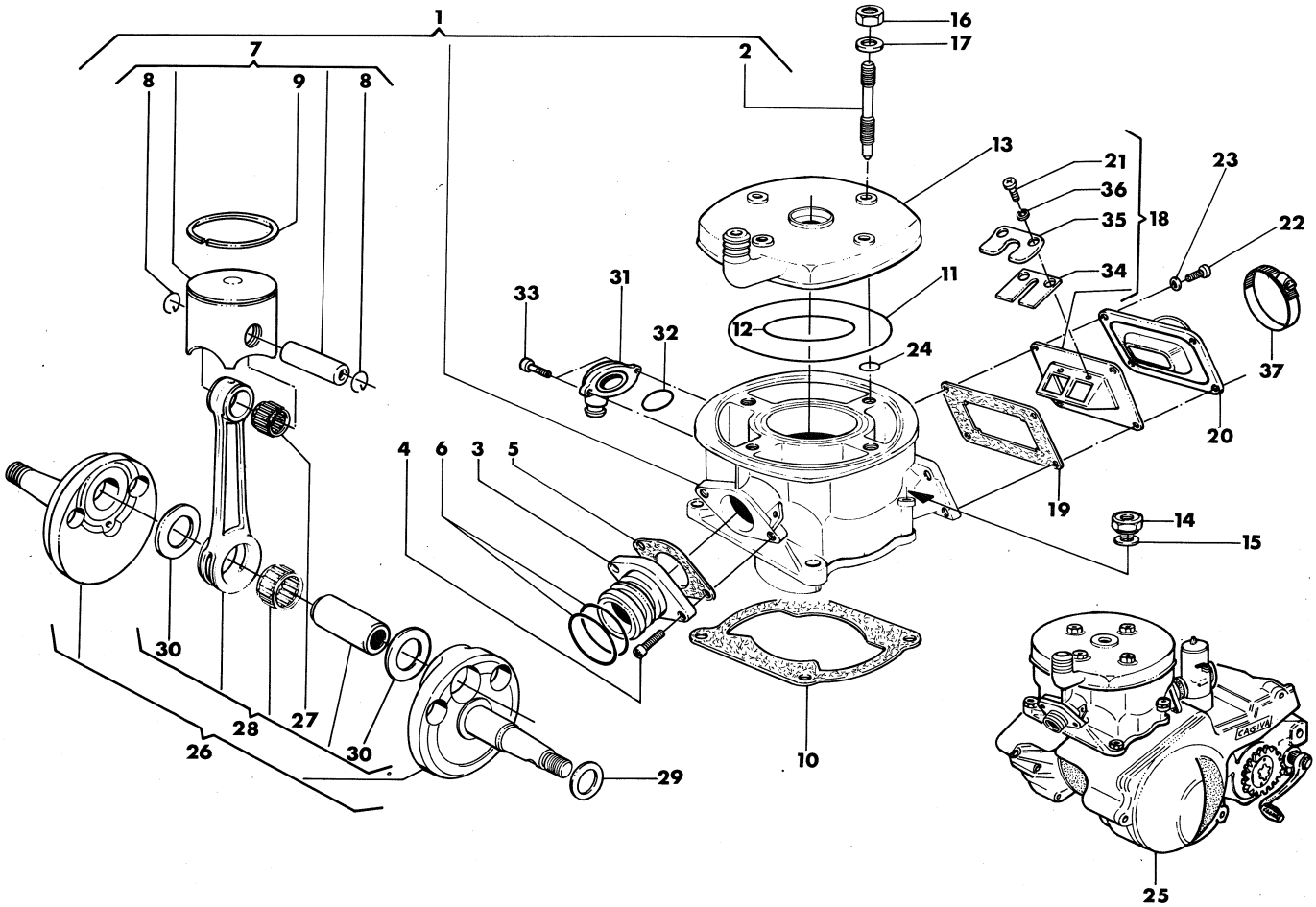


| Index - No. Pos. - N. | Code N. Nr. Code N. Cod. Code Nr. | DENOMINAZIONE | NAME | DESIGNATION | BESHREIBUNG | Q.ty - Q.tà Q.te - M.ge | Validity Validità Validité Gultig |
|---|---|---|---|---|---|---|---|
| 1 | 35340 | Assieme cilindro | Cylinder assy | Cylindre compl. | Zylinder Kpl. | 1 | |
| 2 | 33136 | Prigioniero fiss. testa | Stud bolt | Goujon prisonnier | Stiftschraube | 4 | |
| 3 | 30857 | Raccordo tubo di scarico | Union | Raccord | Anschluss | 1 | |
| 4 | N2509-G22 | Vite | Screw | Vis | Schraube | 2 | |
| 5 | 30856 | Guarnizione | Gasket | Joint | Dichtung | 1 | |
| 6 | 31970 | Anello di tenuta | Seal ring | Bague d'étanchéité | Dichtungsring | 2 | |
| 7 | | Assieme pistone «MAHLE»: | Piston assy «MAHLE»: | Piston compl. «MAHLE»: | Kolben kpl. «MAHLE»: | 1 | |
| | 34355/1 | B ∅: 55,97 | B ∅: 55,97 | B ∅: 55,97 | B ∅: 55,97 | | |
| | 34355/2 | C ∅: 55,98 | C ∅: 55,98 | C ∅: 55,98 | C ∅: 55,98 | | |
| | 34355/3 | D ∅: 55,99 | D ∅: 55,99 | D ∅: 55,99 | D ∅: 55,99 | | |
| | 34355/4 | E ∅: 56,00 | E ∅: 56,00 | E ∅: 56,00 | E ∅: 56,00 | | |
| 8 | 34358 | Anellino ritegno spinotto | Circlip | Bague d'arret | Federring Kolben | 2 | |
| 9 | 34356 | Segmento pist. | Piston ring | Segment | Ring | 1 | |
| 10 | 30869/5 | Guarniz. base cilindro sp. 0,5 mm. | Gasket thick 0,5 mm. | Joint épaiss 0,5 mm. | Dichtung st. 0,5 mm. | 1 | |
| | 30869/8 | Guarniz. base cilindro sp. 0,8 mm. | Gasket thick 0,8 mm. | Joint épaiss 0,8 mm. | Dichtung st. 0,8 mm. | 1 | |
| | 30869/10 | Guarniz. base cilindro sp. 1,0 mm. | Gasket thick 1,0 mm. | Joint épaiss 1,0 mm. | Dichtung st. 1,0 mm. | 1 | |
| 11 | 33140 | Guarnizione OR esterna | ''O''Ring | Joint ''O'' | O-Ring | 1 | |
| 12 | 34623 | Guarnizione OR interna | ''O''Ring | Joint ''O'' | O-Ring | 1 | |
| 13 | 36338 | Testa motore | Cylinder head | Culasse | Zylinder Kopf | 1 | |
| 14 | N15008-G22 | Dado | Nut | Ecrou | Mutter | 4 | |
| 15 | 11276 | Rosetta | Washer | Rondelle | Scheibe | 4 | |
| 16 | 31913 | Dado | Nut | Ecrou | Mutter | 4 | |
| 17 | 11276 | Rosetta | Washer | Rondelle | Scheibe | 4 | |
| 18 | 34168 | Valvola di aspirazione | Inlet valve | Soupape d'aspiration | Einlaßrentil | 1 | |
| 19 | 31827 | Guarnizione | Gasket | Joint | Dichtung | 1 | |
| 20 | 36501 | Raccordo | Union | Raccord | Anschluss | 1 | |
| 21 | 35408 | Vite | Screw | Vis | Schraube | 6 | |
| 22 | N2509-G22 | Vite | Screw | Vis | Schraube | 4 | |
| 23 | N15504-G22 | Rosetta | Washer | Rondelle | Scheibe | 4 | |
| 24 | 23185 | Anello OR | 'O' ring | Joint 'O' | O-Ring | 4 | |

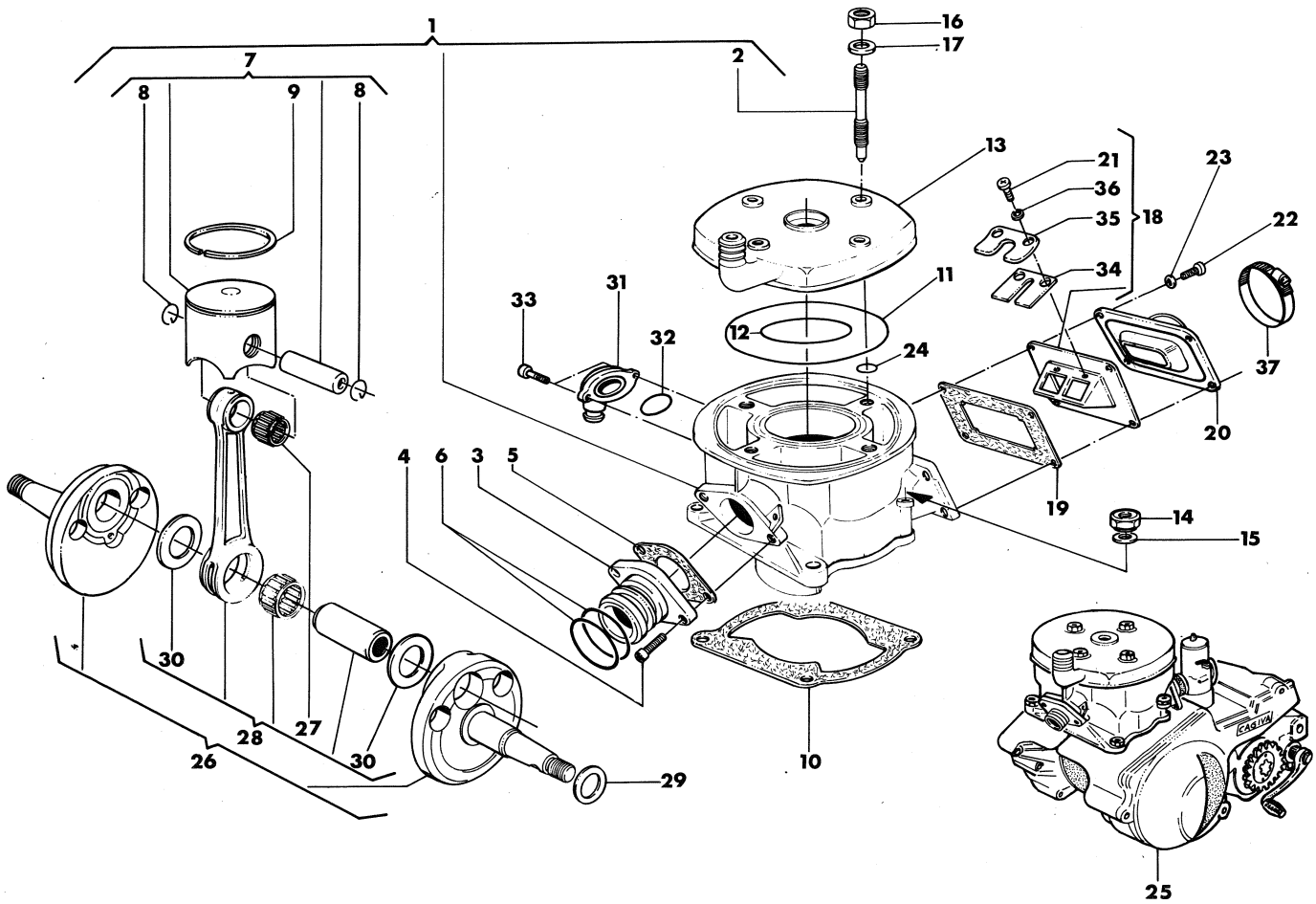


| Index - No. Pos. - N. | Code N. Nr. Code N. Cod. Code Nr. | DENOMINAZIONE | NAME | DESIGNATION | BESHREIBUNG | Q.ty - Q.tà Q.té - M.ge | Validity Validità Validité Gultig |
|---|---|---|---|---|---|---|---|
| 25 | 35260 | Motore completo di carburatore, leva avviamento, comando cambio e frizione | Engine assy of carburetor, starting lever, gearbox and clutch control | Moteur compl. de carburateur, levier demarrage, commande changement de vitesse et friction | Motor mit vergaser, Anlasser Gang-Hebel und Kupplung Kpl. | 1 | |
| 26 | 35068 | Assieme albero motore | Crankshaft assy | Vilebrequin compl. | Kurbelwelle Kpl. | 1 | |
| 27 | 21929 | Gabbia piede di biella | Needle bearing | Roulement a aiguille | Nadelkafig | 1 | |
| 28 | 34790 | Biella motore completa | Connecting rod assy | Bielle compl. | Pleuelstange Kpl. | 1 | |
| 29 | | Rondella rasamento sp. | Washer crankshaft thrust | Rondelle d'épaulement | Anlaufscheibe | 1 | |
| | 11794/3 | 0,3 mm | 0,3 mm | 0,3 mm | 0,3 mm | | |
| | 11794/4 | 0,4 mm | 0,4 mm | 0,4 mm | 0,4 mm | | |
| | 11794/5 | 0,5 mm | 0,5 mm | 0,5 mm | 0,5 mm | | |
| | 11794/6 | 0,6 mm | 0,6 mm | 0,6 mm | 0,6 mm | | |
| 30 | 20682 | Rondella di rasamento | Washer crankshaft | Rondelle d'épaulement | Anlaufscheibe | 2 | |
| 31 | 33154 | Raccordo mand. acqua nel cilindro | Union | Raccord | Anschluss | 1 | |
| 32 | 29074 | Anello OR | 'O' Ring | Joint 'O' | O-Ring | 1 | |
| 33 | N7335-G22 | Vite | Screw | Vis | Schraube | 2 | |
| 34 | 33895 | Lamella | Plate | Lamelle | Lamelle | 2 | |
| 35 | 35407 | Piastrina fermo lamella | Plate | Plaque | Platte | 2 | |
| 36 | N15533-G22 | Rosetta elastica | Spring washer | Rondelle elastique | Federscheibe | 6 | |
| 37 | 27521 | Fascetta | Clamp | Collier | Schelle | 1 | |
| — | 36439 | Gruppo guarnizioni ed anelli di tenuta motore | Seal set | Serie joint | Dichtungsgruppe | 1 | |

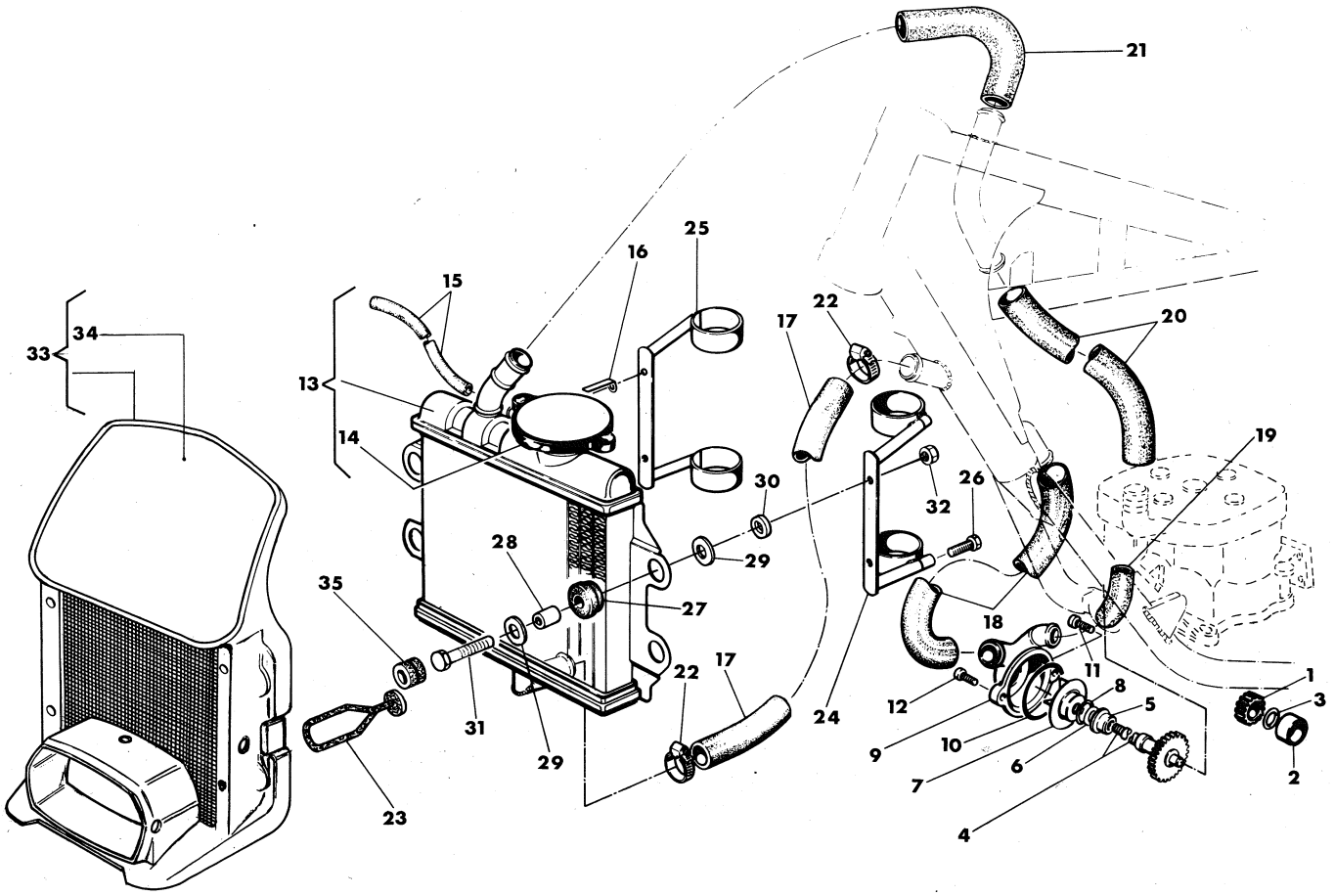


| Index - No.<br>Pos. - N. | Code N.<br>Nr. Code<br>N. Cod.<br>Code Nr. | DENOMINAZIONE | NAME | DESIGNATION | BESHREIBUNG | Q.ty - Q.tà<br>Q.te - M.ge | Validity<br>Validità<br>Validité<br>Gultig |
|---|---|---|---|---|---|---|---|
| 1 | 31753 | Pignone com. alb. rinvio pompa Z=18 | Pinion Z=18 | Pignon Z=18 | Ritzel Z=18 | 1 | |
| 2 | 31754 | Distanziale | Spacer | Entretoise | Abstandstuck | 1 | |
| 3 | 26884 | Anello OR | ''O''Ring | Joint ''O'' | O-Ring | 1 | |
| 4 | 31755 | Albero rinvio com. pompa Z=32 | Shaft Z=32 | Arbre Z=32 | Welle Z=32 | 1 | |
| 5 | 30854 | Distanziale | Spacer | Entretoise | Abstandstuck | 1 | |
| 6 | 23108 | Anello OR | 'O' Ring | Joint 'O' | O-Ring | 1 | |
| 7 | 31698 | Girante | Rotor | Couronne | Windrad | 1 | |
| 8 | 28960/03 | Rosetta di rasamento | Washer crankshaft thrust | Rondelle d'épaulement esp: | Anlaufscheibe St.: | 1 | |
| 9 | 33153 | Corpo pompa acqua | Body | Corp | Pumpenstiefol | 1 | |
| 10 | 19965 | Anello OR | ''O''Ring | Joint ''O'' | O-Ring | 1 | |
| 11 | N2510-G22 | Vite | Screw | Vis | Schraube | 1 | |
| 12 | N2523-G22 | Vite | Screw | Vis | Schraube | 1 | |
| 13 | 31757 | Radiatore | Radiator | Radiateur | Kühler | 1 | |
| 14 | 32478 | Tappo | Plug | Bouchon | Verchlus | 1 | |
| 15 | 32479 | Tubetto sfiato | Breather pipe | Soupiral | Abluftrohre | 1 | |
| 16 | 24319 | Piastrina | Plate | Plaque | Platte | 2 | |
| 17 | 33246 | Condotto di ritorno dal rad. al telaio | Line | Conduite | Rohr | 1 | |
| 18 | 32481 | Condotto di ritorno dal telaio alla pompa | Line | Conduite | Rohr | 1 | |
| 19 | 35104 | Condotto di mandata dalla pompa al cilindro | Line | Conduite | Rohr | 1 | |
| 20 | 34604 | Condotto di mandata dalla testa al telaio | Line | Conduite | Rohr | 1 | |
| 21 | 33574 | Condotto di mandata dal telaio al radiatore | Line | Conduite | Rohr | 1 | |
| 22 | 22613 | Fascetta | Clamp | Collier | Rohrring | 10 | |
| 23 | 31981 | Gancio elastico | Hook | Crochet | Haken | 2 | |
| 24 | 33629 | Supporto sin. radiatore | Support Left | Support G. | Lagerung L. | 1 | |
| 25 | 33630 | Supporto destro radiatore | Support Right | Support D. | Lagerung R. | 1 | |
| 26 | N2510-G22 | Vite | Screw | Vis | Schraube | 4 | |
| 27 | 32140 | Gommino antivibrante | Bumper | Tampon | Gummimuffer | 4 | |
| 28 | 33238 | Bussola | Buchse | Doville | Büchse | 4 | |
| 29 | 32319 | Rosetta | Washer | Rondelle | Scheibe | 8 | |

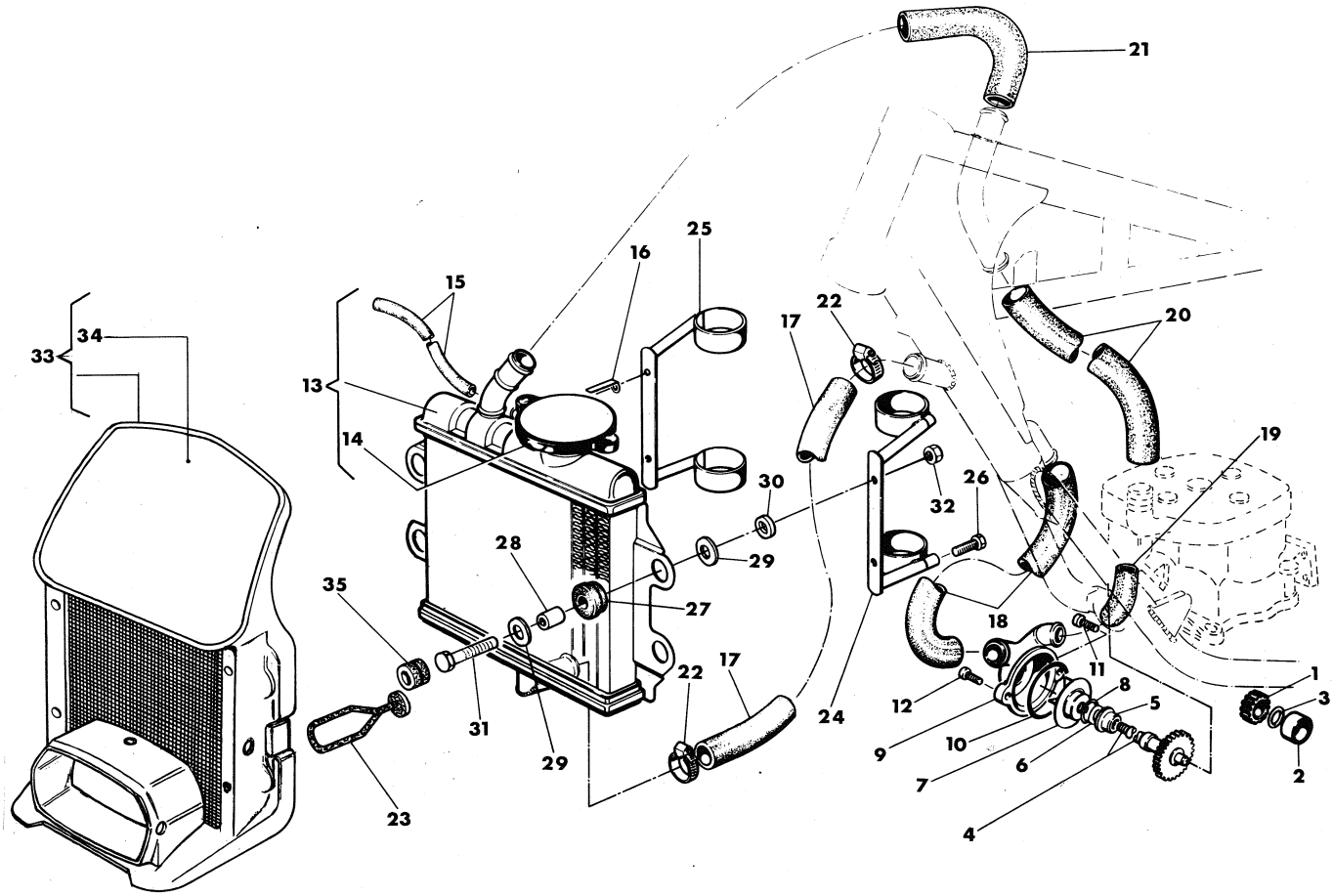


| Index - No. Pos. - N. | Code N. Nr. Code N. Cod. Code Nr. | DENOMINAZIONE | NAME | DESIGNATION | BESHREIBUNG | Q.ty - Q.tà Q.té - M.ge | Validity Validità Validité Gultig |
|---|---|---|---|---|---|---|---|
| 30 | 33706 | Rosetta | Washer | Rondelle | Scheibe | 2 | |
| 31 | N1085-G22 | Vite | Screw | Vis | Schraube | 4 | |
| 32 | 14868 | Dado | Nut | Ecrou | Mutter | 4 | |
| 33 | 36162 | Portafaro con portanumero ant. | Front number holder | Porte-numero av. | Vord halter | 2 | |
| 34 | 35248 | Decalcomania | Decalcomanie | Decalcomanie | Streifen | 2 | |
| 35 | N23029 | Antivibrante | Damper bushing | Element antivibrant | Vibrierschtzelement | 2 | |

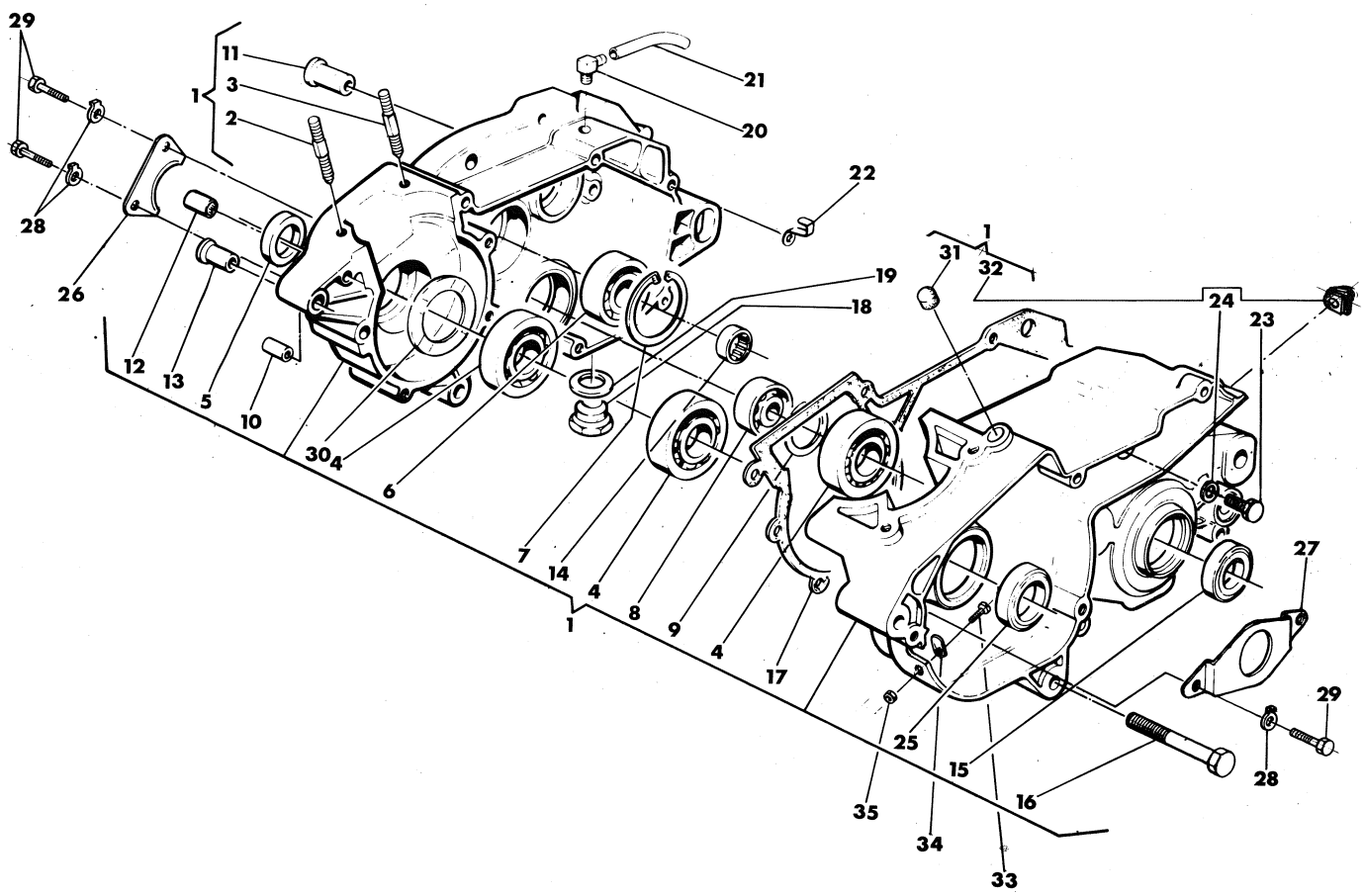


| Index - No. Pos. - N. | Code N. Nr. Code N. Cod. Code Nr. | DENOMINAZIONE | NAME | DESIGNATION | BESHREIBUNG | Q.ty - Q.tà Q.te - M.ge | Validity Validità Validité Gultig |
|---|---|---|---|---|---|---|---|
| 1 | 35047 | Carter accoppiati completi | Crankcase assy | Carters assemblés compl. | Kurbelgehause Kpl. | 1 | |
| 2 | 33143 | Prigioniero anteriore | Stud bolt | Goujon prisonnier | Stiftshraube | 2 | |
| 3 | 31803 | Prigioniero posteriore | Stud bolt | Prisonnier | Stiftshraube | 2 | |
| 4 | 24947 | Cuscinetto alb. motore e alb. second. lato sinistro | Bearing | Roulement | Lager | 3 | |
| 5 | 30728 | Anello di tenuta | Seal ring | Bague d'étanchéité | Dichtungsring | 1 | |
| 6 | 27589 | Cuscinetto alb. primario | Bearing | Roulement | Lager | 1 | |
| 7 | N21272-G0 | Anello elastico | Circlip | Bague d'arrét | Federring | 1 | |
| 8 | 19768 | Cuscinetto alb. secondario | Bearing | Roulement | Lager | 1 | |
| 9 | N21270-G0 | Anello elastico | Circlip | Bague d'arrét | Federring | 1 | |
| 10 | 7719 | Bussola | Bushing | Douille | Buchse | 4 | |
| 11 | 30967 | Bussola | Bushing | Douille | Buchse | 2 | |
| 12 | 31748 | Boccola a rullini alb. pompa | Needle bearing | Roulement a aiguilles | Nadel Kafig | 1 | |
| 13 | 31717 | Bussola | Bushing | Douille | Buchse | 4 | |
| 14 | 24951 | Boccola a rullini alb. primario | Needle bearing | Roulement a aiguilles | Nadel Kafig | 1 | |
| 15 | 36357 | Anello di tenuta | Seal ring | Bague d'étanchéité | Dichtungsring | 1 | |
| 16 | N2515-G22 | Vite | Screw | Vis | Schraube | 10 | |
| 17 | 31750 | Guarnizione | Gasket | Joint | Dichtung | 1 | |
| 18 | 11524 | Tappo scarico olio | Plug | Bouchon | VerSchluSs | 1 | |
| 19 | 6725/3 | Rosetta di tenuta | Gasket | Joint | Dichtung | 1 | |
| 20 | 19620 | Raccordo sfiato | Union | Raccord | Anschluss | 1 | |
| 21 | 32485 | Tubetto | Tube | Tuyau | Rohr | 1 | |
| 22 | 36589 | Piastrina rit. cavi volano | Plate, flywheel calbles | Plaque cables volant | Federballkabellplatte | 1 | |
| | 24319 | Piastrina fiss. tubetto sfiato | Plate, tube | Plaque tuyau | Rohrplatte | 1 | |
| 23 | N1537-G22 | Vite foro int. folle | Screw | Vis | Schraube | 1 | |
| 24 | N15587 | Rosetta di tenuta | Washer | Rondelle | Dichtring | 1 | |
| 25 | 32389 | Anello di tenuta | Seal ring | Bague d'étanchéité | Dichtungsring | 1 | |
| 26 | 33312 | Piastrina per paraolio lato destro | Plate | Plaque | Platte | 1 | |
| 27 | 33313 | Piastrina per paraolio lato sinistro | Platte | Plaque | Platte | 1 | |
| 28 | 8146 | Rosetta di sicurezza | Washer | Rondelle | Dichtring | 4 | |
| 29 | N1077-G22 | Vite | Bolt | Vis | Schraube | 4 | |
| 30 | 33311 | Rosetta | Washer | Rondelle | Dichtring | 2 | |
| 31 | 35049 | Tappo | Plug | Bouchon | Stopfen | 1 | |
| 32 | 35100 | Tappo int. folle | Plug | Bouchon | Stopfen | 1 | |
| 33 | N2899-G22 | Vite | Screw | Vis | Schraube | 1 | |
| 34 | 36748 | Piastrina | Plate | Plaque | Platte | 1 | |
| 35 | 30568 | Dado | Nut | Ecrou | Mutter | 1 | |

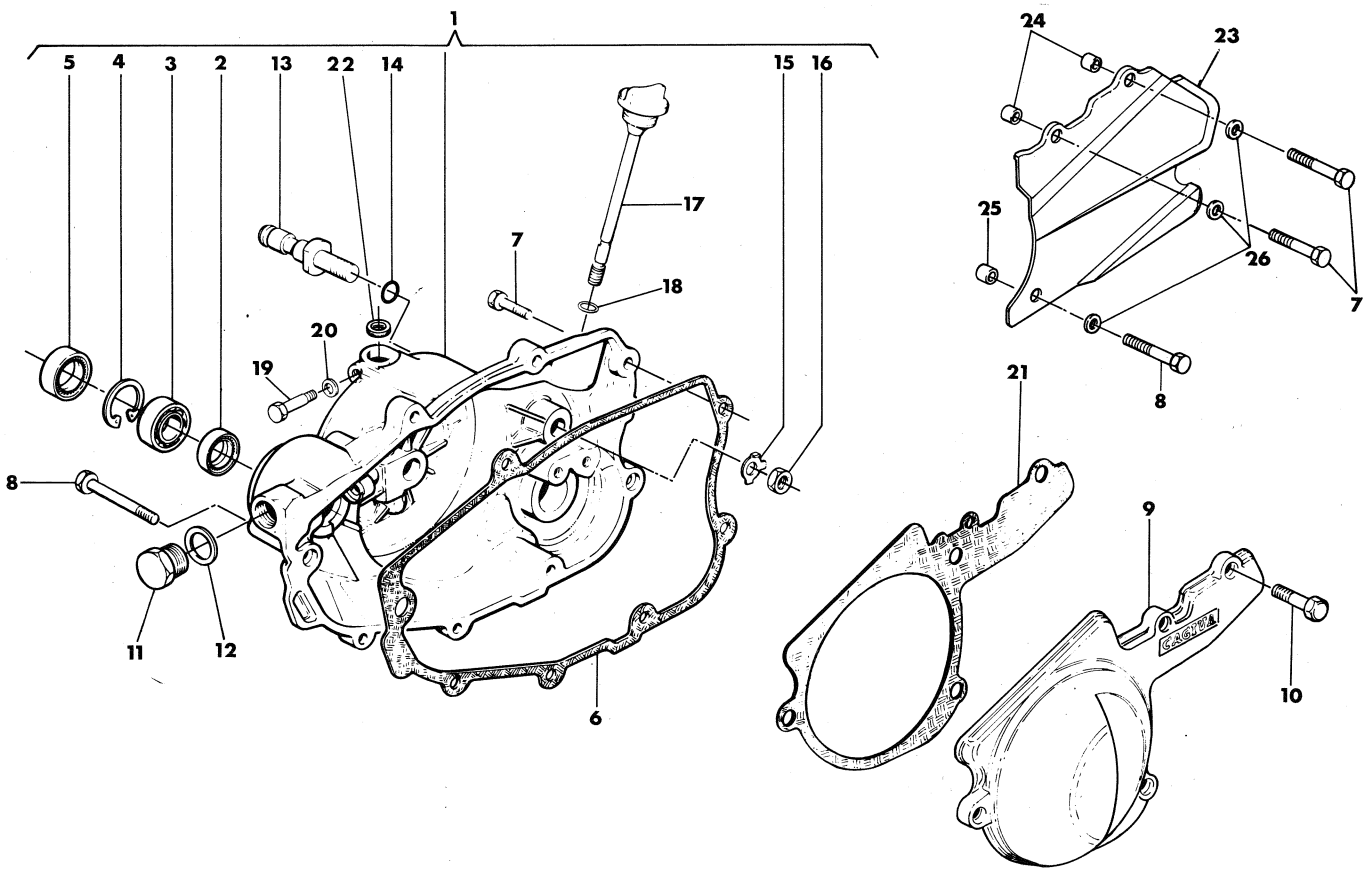


| Index - No.<br>Pos. - N. | Code N.<br>Nr. Code<br>N. Cod.<br>Code Nr. | DENOMINAZIONE | NAME | DESIGNATION | BESHREIBUNG | Q.ty - Q.tà<br>Q.te - M.ge | Validity<br>Validità<br>Validité<br>Gultig |
|---|---|---|---|---|---|---|---|
| 1 | 36386 | Ass. coperchio destro | Cover right | Couvercle D. | Deckel R. | 1 | |
| 2 | 22946 | Anello di tenuta | Seal ring | Bague d'étanchéité | Dichtungsring | 1 | |
| 3 | 21254 | Cuscinetto | Bearing | Roulement | Lager | 1 | |
| 4 | N21261-G0 | Anello Seeger | Circlip | Bague d'arrét | Federring | 1 | |
| 5 | 32390 | Anello di tenuta | Seal ring | Bague d'étanchéité | Dichtungsring | 1 | |
| 6 | 31752 | Guarnizione | Gasket | Joint | Dichtung | 1 | |
| 7 | N2510-G22 | Vite | Screw | Vis | Schraube | 6 | |
| | N2510-G22 | Vite per detto (D, CH) | Srew (D, CH) | Vis (D, CH) | Schraube (D, CH) | 8 | |
| 8 | N2512-G22 | Vite | Screw | Vis | Schraube | 1 | |
| | N2512-G22 | Vite per detto (D, CH) | Screw (D, CH) | Vis (D, CH) | Schraube (D, CH) | 2 | |
| 9 | 35009 | Coperchio sinistro | Cover left | Couvercle G. | Deckel L. | 1 | |
| 10 | N7335-G22 | Vite | Screw | Vis | Schraube | 4 | |
| 11 | 31817 | Tappo per foro rinvio contagiri | Plug | Bouchon | Verschluss | 1 | |
| 12 | N15599 | Rosetta di tenuta | Washer | Rondelle | Dichtring | 1 | |
| 13 | 34160 | Perno rot. leva freno post. | Pin | Pivot | Stift | 1 | |
| 14 | 23108 | Anello OR | «O» Ring | Joint «O» | «O» Ring | 1 | |
| 15 | 32175 | Rosetta di sicurezza | Washer | Rondelle | Dichtring | 1 | |
| 16 | N15066-G0 | Dado | Nut | Ecrou | Mutter | 1 | |
| 17 | 31819 | Tappo carico olio | Plug | Bouchon | Verschluss | 1 | |
| 18 | 27960 | Rosetta di tenuta | Washer | Rondelle | Dichtring | 1 | |
| 19 | 31388 | Vite di fermo per alb. com. cremagliera | Screw | Vis | Schraube | 1 | |
| 20 | N15580 | Rosetta di tenuta | Washer | Rondelle | Dichtring | 1 | |
| 21 | 35045 | Guarnizione | Gasket | Joint | Dichtung | 1 | |
| 22 | 33780 | Anello di tenuta | Seal ring | Bague d'étanchéité | Dichtungsring | 1 | |
| 23 | 35136 | Protez. catena (D, CH) | Chain guard (D, CH) | Protection chaine (D, CH) | Kettenkasten (D, CH) | 1 | |
| 24 | 34449 | Distanziale (D, CH) | Spacer (D, CH) | Entretoise (D, CH) | Distanzstück | 2 | |
| 25 | 19857 | Distanziale (D, CH) | Spacer (D, CH) | Entretoise (D, CH) | Distanzstück | 1 | |
| 26 | N15504-G22 | Rosetta piana (D, CH) | Washer (D, CH) | Rondelle (D, CH) | Scheibe (D, CH) | 3 | |

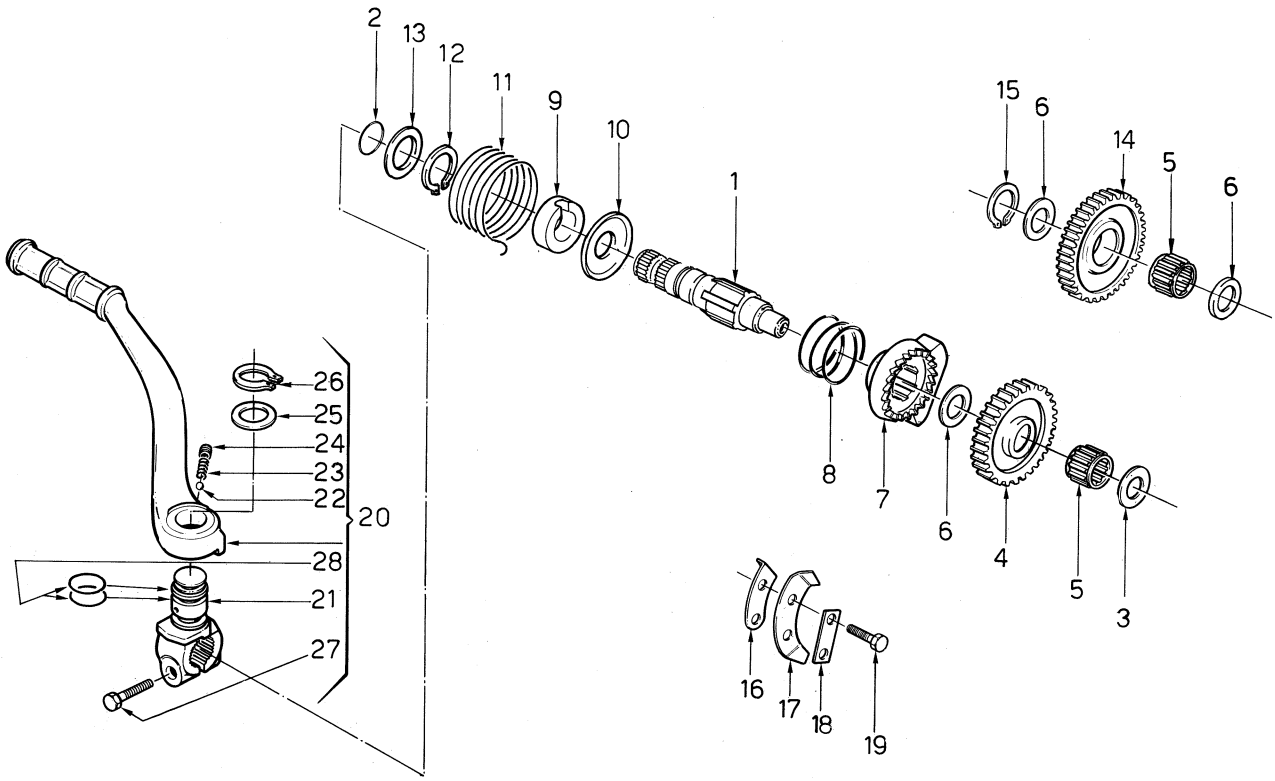


| Index - No. Pos. - N. | Code N. Nr. Code N. Cod. Code Nr. | DENOMINAZIONE | NAME | DESIGNATION | BESHREIBUNG | Q.ty - Q.tà Q.tè - M.ge | Validity Validità Validité Gultig |
|---|---|---|---|---|---|---|---|
| 1 | 36379 | Albero com. avviamento | Starter crank shaft | Arbre de démarrage | Kickstarterwelle | 1 | |
| 2 | 36380 | Anello di tenuta | Seal ring | Bague d'étanchéité | Dichtungsring | 1 | |
| 3 | 4551/10 | Rosetta di rasam.sp. 1,0 mm. lato carter | Washer thrust thick 1,0 mm. | Rondelle d'épaulement | Anlaufscheibe St. 1,0 mm. | 1 | |
| 4 | 31761 | Ingranaggio con cricchetto Z=27 | Gear Z=27 | Engrenage Z=27 | Zahnrad Z=27 | 1 | |
| 5 | 22375 | Gabbia a rullini | Needle bearing | Roulement a aiguilles | Nadelkafig | 2 | |
| 6 | 4553/60 | Rosetta di rasam. sp. 0,6 mm. | Washer thrust thick 0,6 mm. | Rondelle d'épaulement esp 0,6 mm. | Anlaufscheibe St. 0,6 mm. | 3 | |
| 7 | 24905 | Manicotto scorrevole | Ratchet starter | Manchon | Muffe | 1 | |
| 8 | 31762 | Molla | Spring | Ressort | Feder | 1 | |
| 9 | 31763 | Distanziale | Spacer | Entretoise | Abstandsstuck | 1 | |
| 10 | 31795 | Rosette di spallamento | Washer | Rondelle | Dichtring | 1 | |
| 11 | 31764 | Molla ritorno leva | Spring | Ressort | Feder | 1 | |
| 12 | N21206-G0 | Anello Seeger | Circlip | Bague d'arrét | Federring | 1 | |
| 13 | 10904/10 | Rosetta di spallamento | Washer | Rondelle | Dichtring | 1 | |
| 14 | 31765 | Ingranaggio di rinvio Z=28 | Gear Z=28 | Engrenage Z=28 | Zahnrad Z=28 | 1 | |
| 15 | N21204-G0 | Anello Seeger | Circlip | Bague d'arrét | Federring | 1 | |
| 16 | 31695 | Piastrina fine corsa | Plate | Plaque | Platte | 1 | |
| 17 | 31696 | Piastrina disinnesto | Plate | Plaque | Platte | 1 | |
| 18 | 20474 | Piastrina di sicurezza | Safety washer | Plaque | Platte | 1 | |
| 19 | N1081-G22 | Vite | Screw | Vis | Schraube | 2 | |
| 20 | 33324 | Leva avviamento completa | Starter crank assy | Levier compl. | Hebel Kpl. | 1 | |
| 21 | 33325 | Morsetto | Clamp | Eton | Klamme | 1 | |
| 22 | N21507 | Sfera | Ball | Bille | Kugel | 1 | |
| 23 | 32203 | Molla | Spring | Ressort | Feder | 1 | |
| 24 | 32204 | Vite senza testa | Screw | Vis | Schraube | 1 | |
| 25 | 32205 | Rondella | Washer | Rondelle | Scheibe | 1 | |
| 26 | N21206-G0 | Anello elastico | Circlip | Bague d'arret | Federring | 1 | |
| 27 | N1142-G22 | Vite fiss. leva | Screw | Vis | Schraube | 1 | |
| 28 | 22551 | Anello OR | ''O''Ring | Joint ''O'' | O-ring | 2 | |

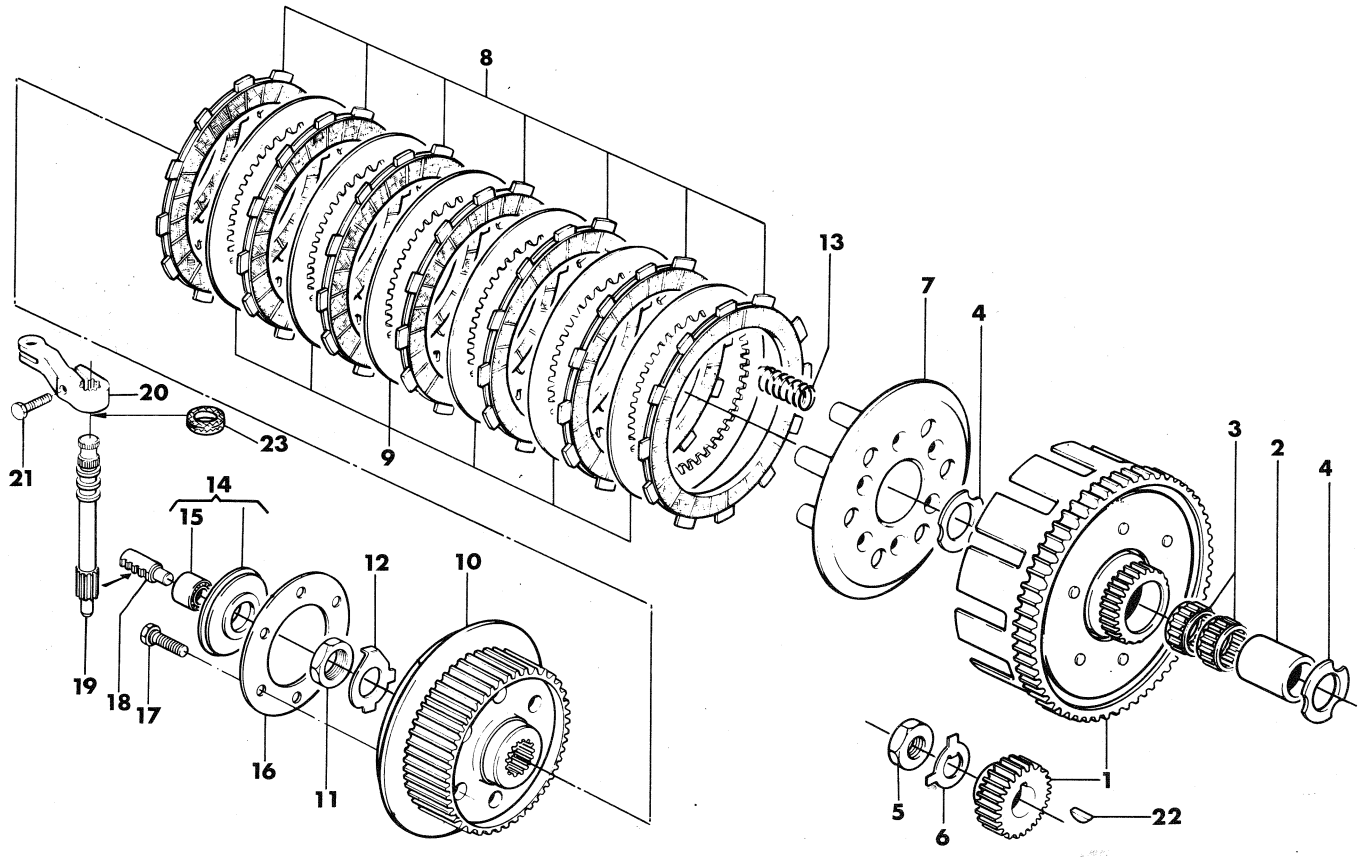


| Index - No. Pos. - N. | Code N. Nr. Code N. Cod. Code Nr. | DENOMINAZIONE | NAME | DESIGNATION | BESHREIBUNG | Q.ty - Q.tà Q.té - M.ge | Validity Validità Validité Gultig |
|---|---|---|---|---|---|---|---|
| 1 | 31735 | Coppia trasm. primaria | Set of matched primary | Engrenages trans. pr. | Stirnraderpaar | 1 | |
| 2 | 24983 | Distanziale ingr. condotto | Spacer | Entretoise | Abstandsstuck | 1 | |
| 3 | 25044 | Gabbia a rullini | Needle bearing | Roulement a aiguilles | Nadelkafig | 2 | |
| 4 | 24984 | Rosetta di spallamento | Washer | Rondelle | Dichtring | 2 | |
| 5 | 19627 | Dado | Nut | Ecrou | Mutter | 1 | |
| 6 | 31739 | Rosetta di sicurezza | Washer | Rondelle | Dichtring | 1 | |
| 7 | 31813 | Disco premifrizione | Plate | Disque | Platte | 1 | |
| 8 | 33727 | Disco conduttore | Plate | Disque | Platte | 7 | |
| 9 | 31381 | Disco condotto | Plate | Disque | Platte | 6 | |
| 10 | 31814 | Mozzo portadischi | Clutch hub assy | Moyeu porte-disques | Scheibenhatternabe | 1 | |
| 11 | 3170 | Dado | Nut | Ecrou | Mutter | 1 | |
| 12 | 29089 | Rosetta di sicurezza | Washer | Rondelle | Dichtring | 1 | |
| 13 | 36229 | Molla frizione | Spring | Ressort | Feder | 6 | |
| 14 | 35109 | Assieme spingimolle | Pressure spring | Serre ressort | Druckfeder | 1 | |
| 15 | 35106 | Cuscinetto | Bearing | Roulement | Lager | 1 | |
| 16 | 31830 | Disco ritegno molle | Plate | Disque | Platte | 1 | |
| 17 | 30820 | Vite | Screw | Vis | Schraube | 6 | |
| 18 | 31485 | Cremagliera com. frizione | Rack | Cremaillere | Zahnstange | 1 | |
| 19 | 33781 | Albero com. cremagliera | Shaft | Arbre | Welle | 1 | |
| 20 | 34968 | Leva com. cremagliera | Lever | Levier | Hebel | 1 | |
| 21 | N1081-G22 | Vite | Washer | Rondelle | Dichtring | 1 | |
| 22 | N21007 | Linguetta americana | Key | Clavette | Keil | 1 | |
| 23 | 33759 | Anello in feltro | Feltseal | Bague en Fêtre | Filzring | 1 | |

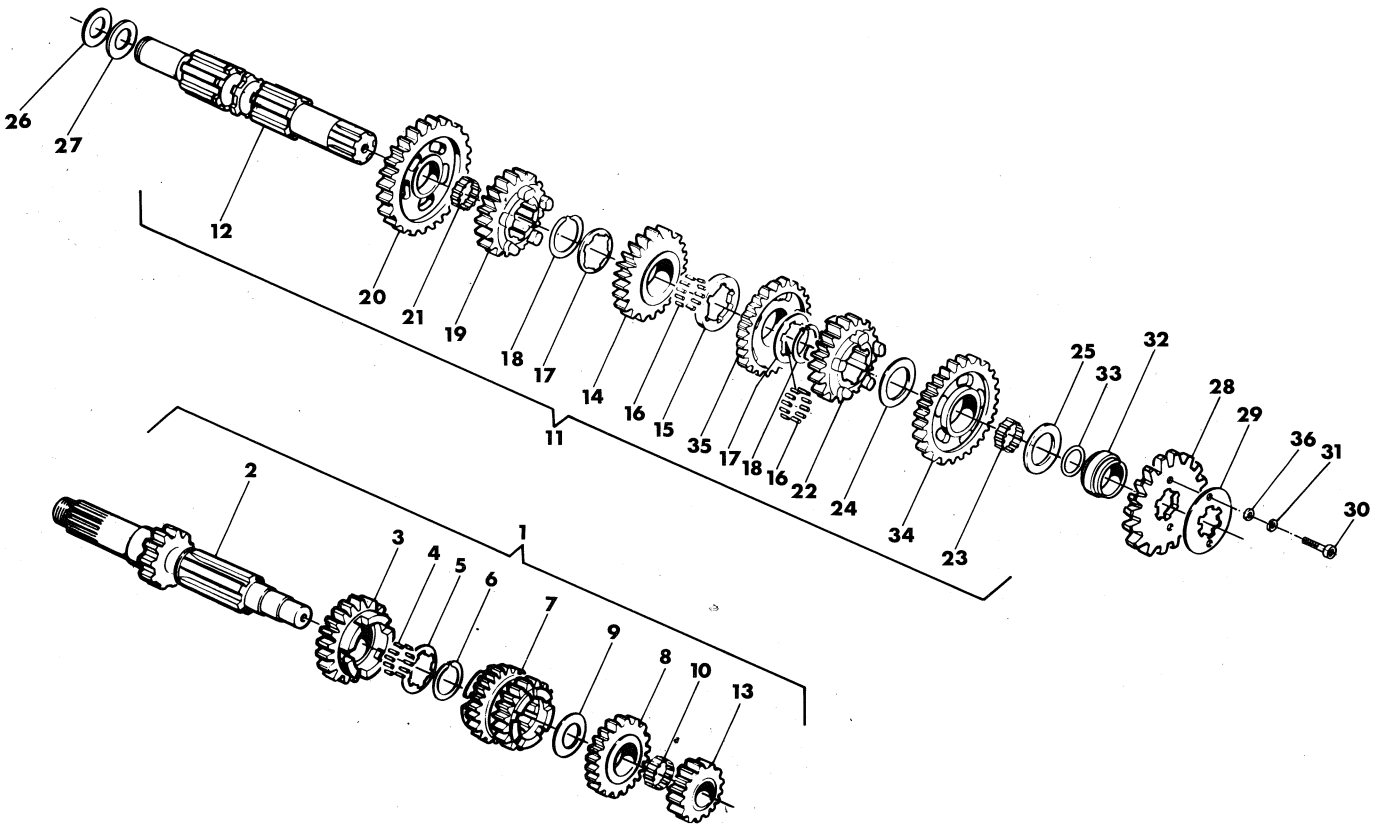


| Index - No. Pos. - N. | Code N. Nr. Code N. Cod. Code Nr. | DENOMINAZIONE | NAME | DESIGNATION | BESHREIBUNG | Q.ty - Q.tà Q.te - M.ge | Validity Validità Validité Gultig |
|---|---|---|---|---|---|---|---|
| 1 | 32915 | Assieme albero primario | Main shaft assy | Ensemble arbre prim. | Abtriebswelle Kpl. | 1 | |
| 2 | 32916 | Albero primario Z=13 | Main shaft Z=13 | Arbre prim. Z=13 | Welle Z=13 | 1 | |
| 3 | 32917 | Ingran. sesta vel. A.P. Z=22 | Gear, main shaft 6 th Z=22 | Pignon 6éme A.P. Z=22 | Stirnrad 6 Z=22 | 1 | |
| 4 | 25138 | Rullino | Roller | Aiguille | Rolle | 25 | |
| 5 | 23736 | Rosetta di rasamento | Washer | Rondelle | Dichtring | 1 | |
| 6 | 31768 | Anello Seeger | Circlip | Bague d'arret | Federring | 1 | |
| 7 | 33337 | Ingran. scorr. 3° e 4° A.P. vel. Z=18 | Gear, main shaft 3rd and 4th Z=18 | Pignon 3éme A.P. et 4éme A.S. Z=18 | Stirnrad 3-4 Z=18 | 1 | |
| 8 | 32919 | Ingran. Quinta vel. A.P. Z=20 | Gear, main shaft 5th Z=20 | Pignon 5éme A.P. Z=20 | Stirnrad 5 A.W. Z=20 | 1 | |
| 9 | 31769 | Rosetta di rasamento | Washer | Rondelle | Dichtring | 1 | |
| 10 | 22121 | Gabbia a rullini | Needle bearing | Roulement a aiguille | Nadelkafig | 1 | |
| 11 | 35122 | Assieme albero secondario | Countershaft assy | Ensemble arbre secondaire | Nebenwelle kpl. | 1 | |
| 12 | 31771 | Albero secondario | Countershaft | Arbre secondaire | Nebenwelle | 1 | |
| 13 | 32920 | Ingran. seconda vel. A.P. Z=14 | Gear, main shaft 2nd Z=14 | Pignon 2éme A.P. Z=14 | Stirnrad 2 N.W. Z=14 | 1 | |
| 14 | 33336 | Ingran. Quarta vel. A.S. Z=22 | Gear, counter shaft 4th Z=22 | Pignon 4éme A.S. Z=22 | Stirnrad 4 N.W. Z=22 | 1 | |
| 15 | 31679 | Distanziale | Spacer | Entretoise | Abstandsstuck | 1 | |
| 16 | N21546 | Rullino | Roller | Aiguille | Rolle | 56 | |
| 17 | 26176 | Rosetta di rasamento | Washer | Rondelle | Dichtring | 2 | |
| 18 | 31772 | Anello Seeger | Circlip | Bague d'arrét | Federring | 2 | |
| 19 | 32924 | Ingran. sesta vel. A.S. Z=19 | Gear, counter shaft 6 th Z=19 | Pignon 6 éme A.S. Z=19 | Stirnrad 6 N.W. Z=19 | 1 | |
| 20 | 32925 | Ingran. prima vel. A.S. Z=32 | Gear counter shaft 1st Z=32 | Pignon 1ére A.S. Z=32 | Stirnrad 1 N.W. Z=32 | 1 | |
| 21 | 31773 | Gabbia a rullini | Needle bearing | Roulement a aiguille | Nadelkafig | 1 | |
| 22 | 35121 | Ingran. quinta vel. A.S. Z=20 | Gear, counter shaft 5 th Z=20 | Pignon 5 éme A.S. Z=20 | Stirnrad 5 N.W. Z=20 | 1 | |
| 23 | 22373 | Gabbia a rullini | Needle bearing | Roulement a aiguille | Nadelkafig | 1 | |
| 24 | 7989/10 | Rosetta di rasam. sp.=1,0 mm. | Thrust washer 1,0 mm. | Rondelle d'épaulement 1,0 mm. | Anlaufscheibe 1,0 mm. | 1 | |
| 25 | 7989/3 | Rosetta di rasam. sp.=0,3 mm. | Thrust washer 0,3 mm. | Rondelle d'épaulement 0,3 mm. | Anlaufscheibe 0,3 mm. | 1 | |
| | 7989/5 | Rosetta di rasam. sp.=0,5 | Thrust washer 0,5 mm. | Rondelle d'épaulement 0,5 mm. | Anlaufscheibe 0,5 mm. | 1 | |
| | 7989/8 | Rosetta di rasam. sp.=0,8 mm. | Thrust washer 0,8 mm. | Rondelle d'épaulement 0,8 mm. | Anlaufscheibe 0,8 mm | 1 | |
| 26 | 4553/10 | Rosetta di rasam. sp.=1,0 mm. | Thrust washer 1,0 mm. | Rondelle d'épaulement 1,0 mm. | Anlaufscheibe 1,0 mm | 1 | |
| 27 | 4553/3 | Rosetta di rasam. sp.=0,3 mm. | Thrust washer 0,3 mm. | Rondelle d'épaulement 0,3 mm. | Anlaufscheibe 0,3 mm. | 1 | |
| | 4553/8 | Rosetta di rasam. sp.=0,8 mm. | Thrust washer 0,8 mm. | Rondelle d'épaulement 0,8 mm. | Anlaufscheibe 0,8 mm. | 1 | |
| 28 | 33424 | Pignone uscita cambio z=13 (di serie) | Pinion z=13 (Standard) | Pignon z=13 (Standard) | Ritzel z=13 (in serie) | 1 | |
| | 33425 | Pignone uscita cambio z=14 | Pinion z=14 | Pignon z=14 | Ritzel z=14 | 1 | |
| | 33426 | Pignone uscita cambio z=15 | Pinion z=15 | Pignon z=15 | Ritzel z=15 | 1 | |
| 29 | 31743 | Piastrina | Plate | Plaque | Platte | 1 | |

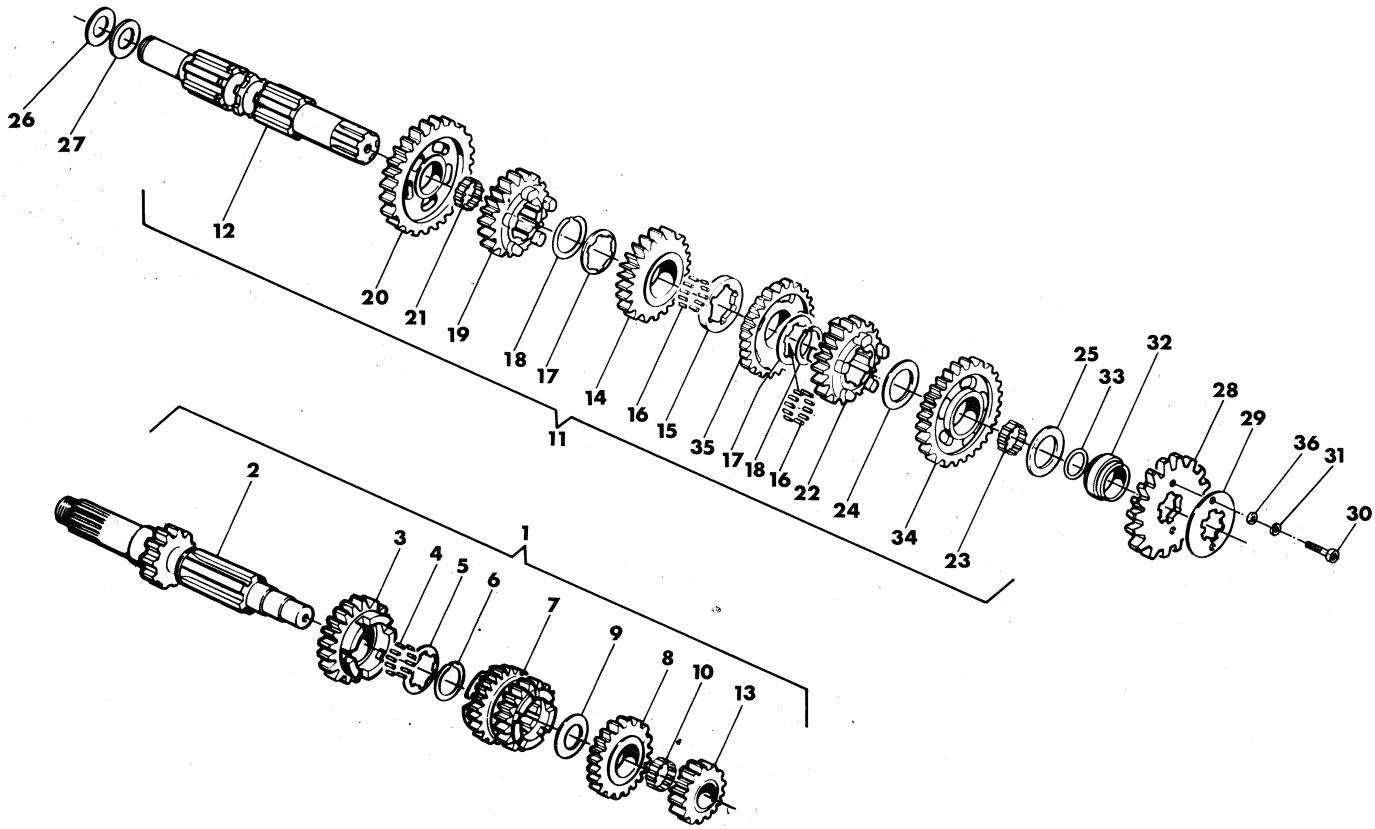


| Index - No. Pos. - N. | Code N. Nr. Code N. Cod. Code Nr. | DENOMINAZIONE | NAME | DESIGNATION | BESHREIBUNG | Q.ty - Q.tà Q.te - M.ge | Validity Validità Validité Gultig |
|---|---|---|---|---|---|---|---|
| 30 | N2482-G22 | Vite | Screw | Vis | Schraube | 2 | |
| 31 | N15535-G22 | Rosetta elastica | Spring washer | Rondelle élastique | Federscheibe | 2 | |
| 32 | 33303 | Distanziale | Spacer | Entretoise | Abstandsstuck | 1 | |
| 33 | 19789 | Anello OR | ''O''Ring | Joint ''O'' | O-Ring | 1 | |
| 34 | 32927 | Ingran. 2° vel A.S. Z=26 | Gear, counter shaft 2nd Z=26 | Pignon 2éme A.S. Z=26 | Stinrad 2 N.W. Z=26 | 1 | |
| 35 | 33858 | Ingran 3° vel. A.S. Z=27 | Gear, counter shaft 3rd Z=27 | Pignon 3éme A.S. Z=27 | Stinrad 3 N.W. Z=27 | 1 | |
| 36 | N15503-G22 | Rosetta piana | Washer | Rondelle | Scheibe | 2 | |

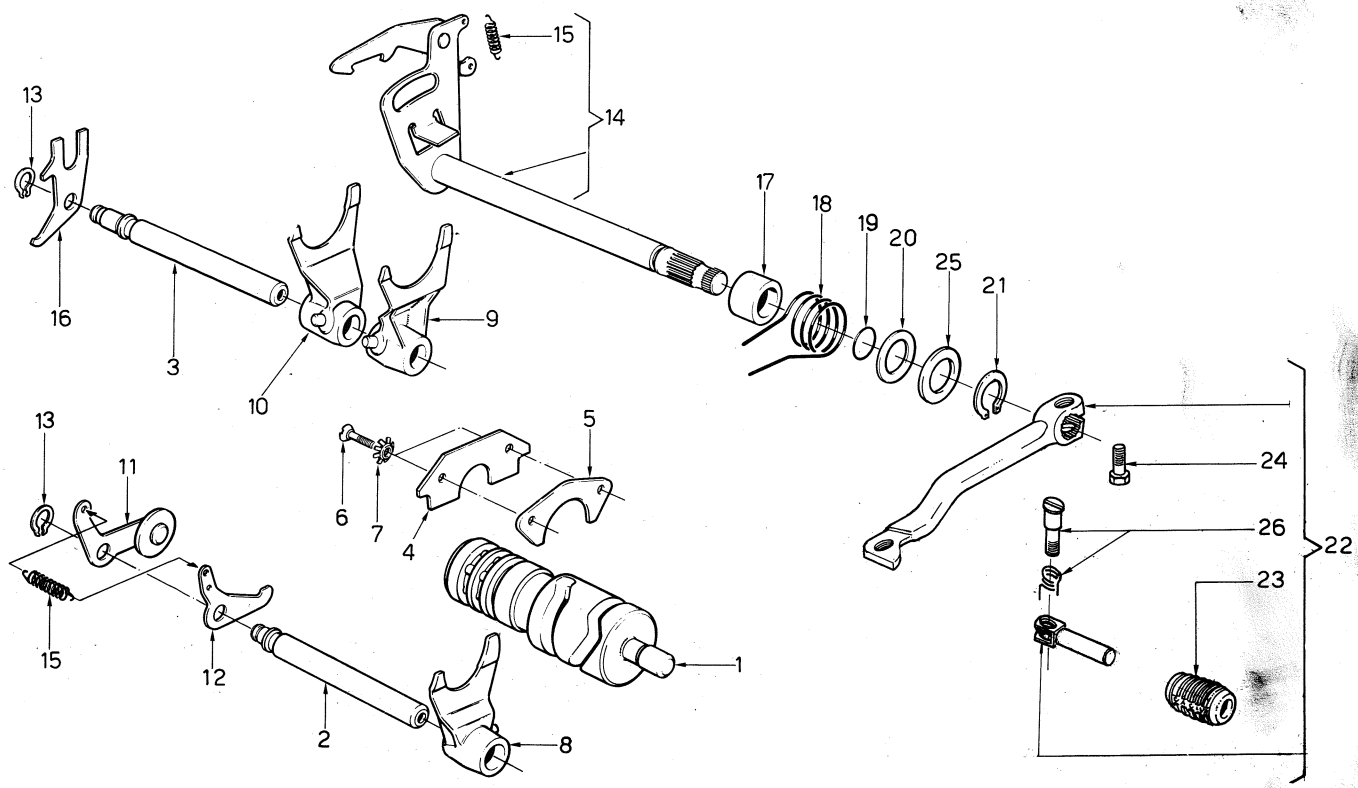


| Index - No.<br>Pos. - N. | Code N.<br>Nr. Code<br>N. Cod.<br>Code Nr. | DENOMINAZIONE | NAME | DESIGNATION | BESHREIBUNG | Q.ty - Q.tà<br>Q.te - M.ge | Validity<br>Validità<br>Validité<br>Gultig |
|---|---|---|---|---|---|---|---|
| 1 | 31774 | Albero com. forcelle | Shaft | Arbre | Welle | 1 | |
| 2 | 24838 | Perno forcelle quinta e sesta vel. | Pin | Pivot | Slift | 1 | |
| 3 | 24839 | Perno forcelle prima, seconda, terza, quarta velocità | Pin | Pivot | Slift | 1 | |
| 4 | 24840 | Piastrina di ritegno | Plate | Plaque | Platte | 1 | |
| 5 | 24841/2 | Piastrina di rasamento Sp. 0,2 mm. | Plate 0,2 mm. | Plaque 0,2 mm. | Platte 0,2 mm. | 3 | |
| | 24841/3 | Piastrina di rasamento Sp. 0,3 mm. | Plate 0,3 mm. | Plaque 0,3 mm. | Platte 0,3 mm. | 3 | |
| 6 | N3834-G22 | Vite | Screw | Vis | Schraube | 2 | |
| 7 | 27865 | Rondella svasata | Washer | Rondelle | Scheibe | 2 | |
| 8 | 27158 | Forcella com. ingr. quinta e sesta vel. A.P. | Fork , 5th and 6th | Fourchette 5eme et 6eme | Gabel 5,6 | 1 | |
| 9 | 35119 | Forcella com. ingr. seconda e terza vel. A .S. | Fork, 2nd and 3rd | Fourchette 2eme et 3eme | Gabel 2, 3 | 1 | |
| 10 | 26134 | Forcella com. ingr. prima e quarta vel. A.S. | Fork, 1st and 4th | Fourchette 1ere et 4eme | Gabel 1,4 | 1 | |
| 11 | 34035 | Saltarello fissa marce | Pawl | Cliquet | Sturmhaken | 1 | |
| 12 | 24849 | Saltarello fissa folle | Pawl | Cliquet | Sturmhaken | 1 | |
| 13 | 21375 | Anello elastico | Circlip | Bague d'arret | Federring | 2 | |
| 14 | 33014 | Ass. selettore | Shifter | Selecteur | Schaltwelle | 1 | |
| 15 | 27103 | Molla | Spring | Ressort | Feder | 2 | |
| 16 | 24856 | Piastrina di fermo | Plate | Plaque | Platte | 1 | |
| 17 | 24857 | Bussola | Bushing | Douille | Buchse | 1 | |
| 18 | 24858 | Molla selettore | Spring | Ressort | Feder | 1 | |
| 19 | 25082 | Anello torico | ''O''Ring | Joint ''O'' | O-Ring | 1 | |
| 20 | 15992 | Rosetta piana | Washer | Rondelle | Abstandsring | 1 | |
| 21 | N21203-G22 | Anello elastico | Circlip | Bague d'arret | Federring | 1 | |
| 22 | 32620 | Assieme leva com. cambio | Crank assy | Levier compl. | Hebel Kpl. | 1 | |
| 23 | 29861 | Manicotto | Sleeve | Manchon | Muff | 1 | |
| 24 | N1081-G22 | Vite | Screw | Vis | Schraube | 1 | |
| 25* | 1049/6 | Rosetta piana | Washer | Rondelle | Scheibe | 1 | |
| 26 | 29862 | Perno con molla | Pin | Pivot | Slift | 1 | |

*: Se necessaria.
*: If necessry.
*: Si nécessaire.
*: Nöting.

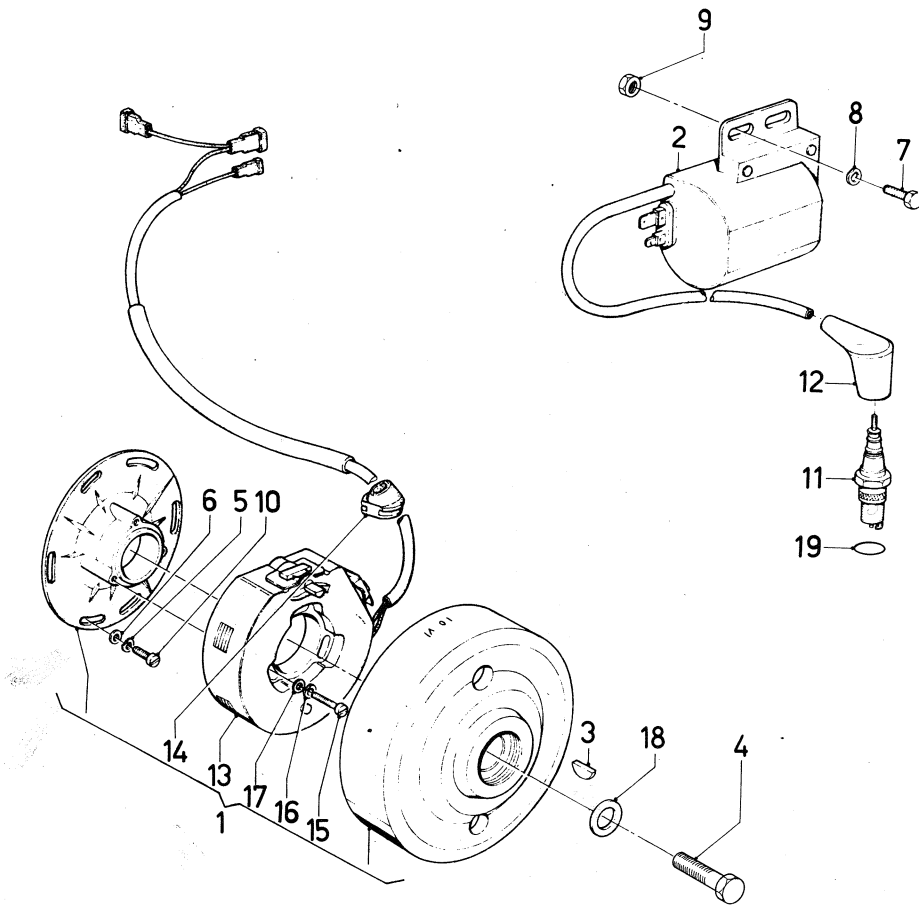


| Index - No.<br>Pos. - N. | Code N.<br>Nr. Code<br>N. Cod.<br>Code Nr. | DENOMINAZIONE | NAME | DESIGNATION | BESHREIBUNG | Q.ty - Q.tà<br>Q.te - M.ge | Validity<br>Validità<br>Validité<br>Gultig |
|---|---|---|---|---|---|---|---|
| 1 | 35331 | Volano elettronico | Fly wheel magneto | Volant | Schwungmagnetzunder | 1 | |
| 2 | 27783/1 | Bobina centralina | Ignition module | Centrale électr. | Elektr. zentrale | 1 | |
| 3 | N21002 | Linguetta americana | Key | Clavette | Keil | 1 | |
| 4 | 33390 | Vite fiss. rotore | Screw | Vis | Schraube | 1 | |
| 5 | N15766-G22 | Rosetta elastica | Lock washer | Rondelle élastique | Federscheibe | 3 | |
| 6 | N15503-G22 | Rosetta piana | Washer | Rondelle | Scheibe | 3 | |
| 7 | N1079-G22 | Vite fiss. bobina | Screw | Vis | Schraube | 2 | |
| 8 | 2709 | Rosetta piana | Washer | Rondelle | Scheibe | 2 | |
| 9 | 14868 | Dado frenato | Nut | Ecrou | Mutter | 2 | |
| 10 | N2899-G22 | Vite | Screw | Vis | Schraube | 3 | |
| 11 | 30908 | Candela «M. MARELLI» | Spark «M. MARELLI» | Bougie «M. MARELLI» | Zundung Kerze «M. MARELLI» | | |
| | | CWP 11 L | CWP 11 L | CWP 11 L | CWP 11 L | 1 | |
| | 32217 | Candela «CHAMPION» | Spark «CHAMPION» | Bougie «CHAMPION» | Zungung Kerze «CHAMPION» | | |
| | | N 84 G | N 84 G | N 84 G | N 84 G | 1 | |
| 12 | 23158 | Pipetta candela | Cap | Capouchon | Kappe | 1 | |
| | 26548 | Pipetta candela schermata (D, CH, F) | Cap (D, CH, F) | Capouchon (D, CH, F) | Kappe (D, CH, F) | 1 | |
| 13 | 31550 | Statore | Stator | Stator | Stator | 1 | |
| 14 | 35403 | Passacavo | Grommet | Guide câble | Kabelführung | 1 | |
| 15 | N7558-G22 | Vite | Screw | Vis | Schraube | 3 | |
| 16 | N15776-G22 | Rosetta | Washer | Rondelle | Scheibe | 3 | |
| 17 | N15502-G22 | Rosetta piana | Washer | Rondelle | Scheibe | 3 | |
| 18 | 31376 | Rosetta piana | Washer | Rondelle | Scheibe | 1 | |
| 19 | 35307 | Guarnizione OR | «O» Ring | Joint «O» | O-Ring | 1 | |

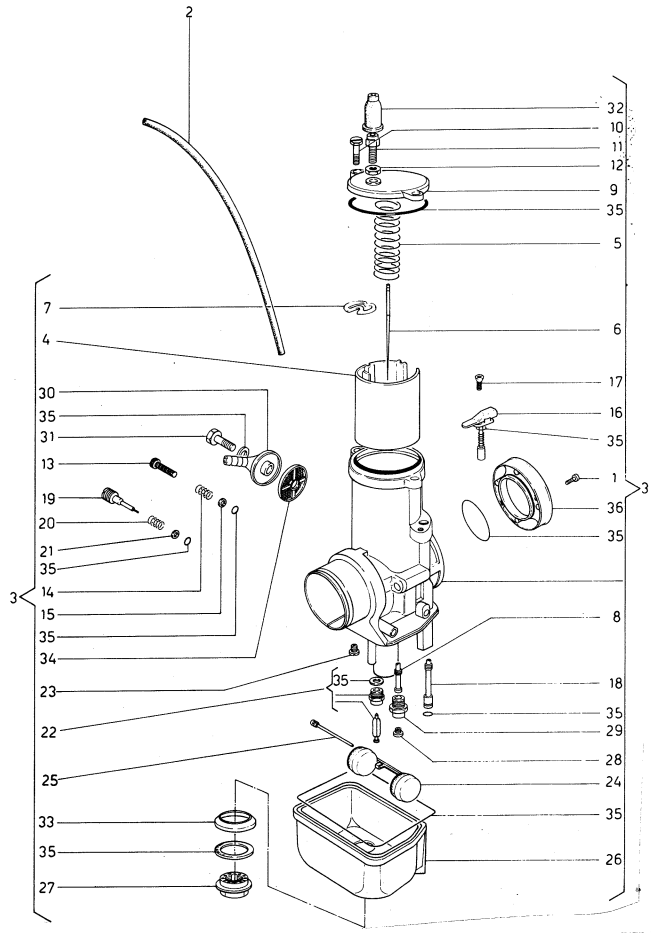


| Index - No. Pos. - N. | Code N. Nr. Code N. Cod. Code Nr. | DENOMINAZIONE | NAME | DESIGNATION | BESHREIBUNG | Q.ty - Q.tà Q.té - M.ge | Validity Validità Validité Gultig |
|---|---|---|---|---|---|---|---|
| 1 | 32860 | Vite | Screw | Vis | Schraube | 2 | |
| 2 | 29042 | Tubetto sfiato | Pipe | Tuyau | Rohr | 2 | |
| 3 | 36293 | Carburatore Dell'orto PHBE 34RD | Carburetor | Carburateur | Vergaser | 1 | |
| 4 | 27912/40 | Valvola gas da 40 | Throttle 40 | Soupape 40 | Ventil 40 | 1 | |
| 5 | 22466 | Molla | Spring | Ressort | Feder | 1 | |
| 6 | 27910/9 | Spillo conico K9 | Needle valve K9 | Epingle K9 | Nadeleinsate K9 | 1 | |
| 7 | 23979 | Fermaglio | Retainer | Arret | Aufhalter | 1 | |
| 8 | 29492/258 | Polverizzatore AR 258 | Nozzle AR 258 | Pulverisateur AR 258 | DuseAR 258 | 1 | |
| 9 | 32853 | Coperchio | Cover | Couvercle | Deckel | 1 | |
| 10 | 23981 | Vite | Screw | Vis | Schraube | 2 | |
| 11 | 4103 | Vite tendifilo | Screw | Vis | Schraube | 1 | |
| 12 | 4104 | Dado | Nut | Ecrou | Mutter | 1 | |
| 13 | 12029 | Vite regolaz. valvola gas | Screw | Vis | Schraube | 1 | |
| 14 | 12030 | Molla | Spring | Ressort | Feder | 1 | |
| 15 | 23983 | Rondella | Washer | Rondelle | Scheibe | 1 | |
| 16 | 32854 | Dispositivo avviamento | Starting device | Dispositif de démarrage | Startvorrichtung | 1 | |
| 17 | 32855 | Vite | Screw | Vis | Schraube | 1 | |
| 18 | 12032/70 | Getto avviamento da 70 | Idling jet 70 | Gicleur 70 | Vergaserduse 70 | 1 | |
| 19 | 12033 | Vite regolazione miscela | Screw | Vis | Schraube | 1 | |
| 20 | 12034 | Molla | Spring | Ressort | Feder | 1 | |
| 21 | 23985 | Rondella | Washer | Rondelle | Scheibe | 1 | |
| 22 | 30794 | Gruppo spillo chiusura benzina | Needle valve | Epingle | Nadeleinsate | 1 | |
| 23 | 5761/58 | Getto minimo da 58 | Idling jet 58 | Gicleur 58 | Vergaserduse 58 | 1 | |
| 24 | 34128/10 | Galleggiante gr. 10 | Float gr. 10 | Flotteur gr. 10 | Schwimmer gr. 10 | 2 | |
| 25 | 32867 | Perno | Pin | Pivot | Stift | 1 | |
| 26 | 36500 | Corpo vaschetta | Body | Corp | Korper | 1 | |
| 27 | 33211 | Tappo vaschetta | Plug | Bouchon | Verchluss | 1 | |
| 28 | 12041/175 | Getto max. da 175 (di serie) | Idling jet 175 (standard) | Gicleur 175 (en serie) | Vergaserduse 175 (in serie) | 1 | |
| | 12041/172 | Getto max. da 172 | Idling jet 172 | Gicleur 172 | Vergaserduse 172 | 1 | |
| | 12041/178 | Getto max. da 178 | Idling jet 178 | Gicleur 178 | Vergaserduse 178 | 1 | |

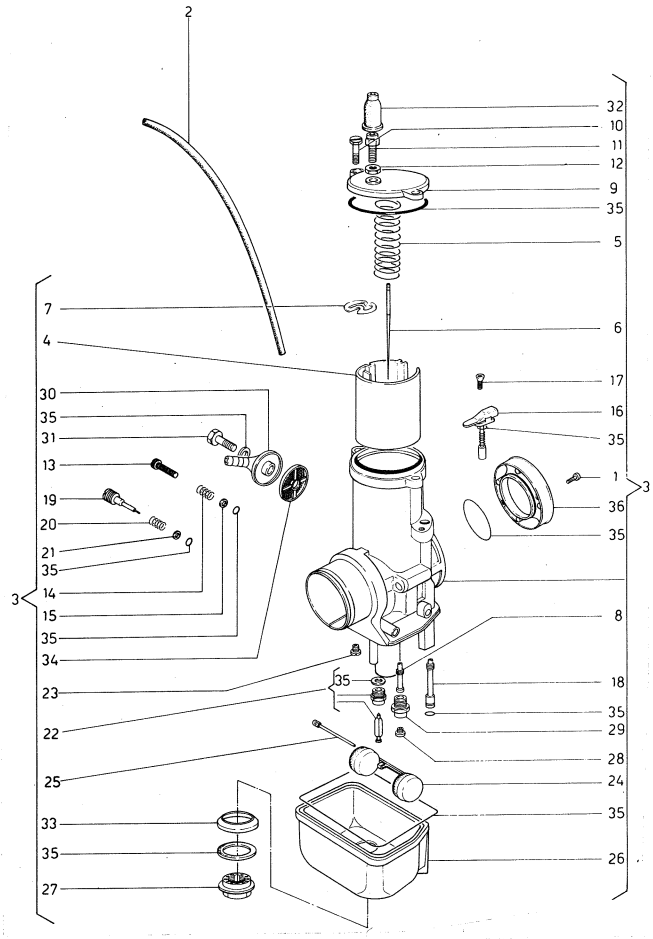


| Index - No.<br>Pos. - N. | Code N.<br>Nr. Code<br>N. Cod.<br>Code Nr. | DENOMINAZIONE | NAME | DESIGNATION | BESHREIBUNG | Q.ty - Q.tà<br>Q.té - M.ge | Validity<br>Validità<br>Validité<br>Gultig |
|---|---|---|---|---|---|---|---|
| 29 | 23990 | Portagetto del massimo | Support jet | Support | Halter | 1 | |
| 30 | 12046 | Pipetta tubo benzina | Union | Raccord | Anschluss | 1 | |
| 31 | 12048 | Vite | Screw | Vis | Schraube | 1 | |
| 32 | 12451 | Cappuccio | Cap | Capuchon | Kappe | 1 | |
| 33 | 32866 | Scodellino | Cup | Cuvette | Teller | 1 | |
| 34 | 12045 | Filtro benzina | Filter | Filtre | Filter | 1 | |
| 35 | 32861 | Gruppo guarnizioni | Gaskets assy | Joint compl. | Dichtung Kpl. | 1 | |
| 36 | 32859 | Cornetto d'aspirazione | Air box horn | Corne d'aspiration | Ansaugenhörnchen | 1 | |

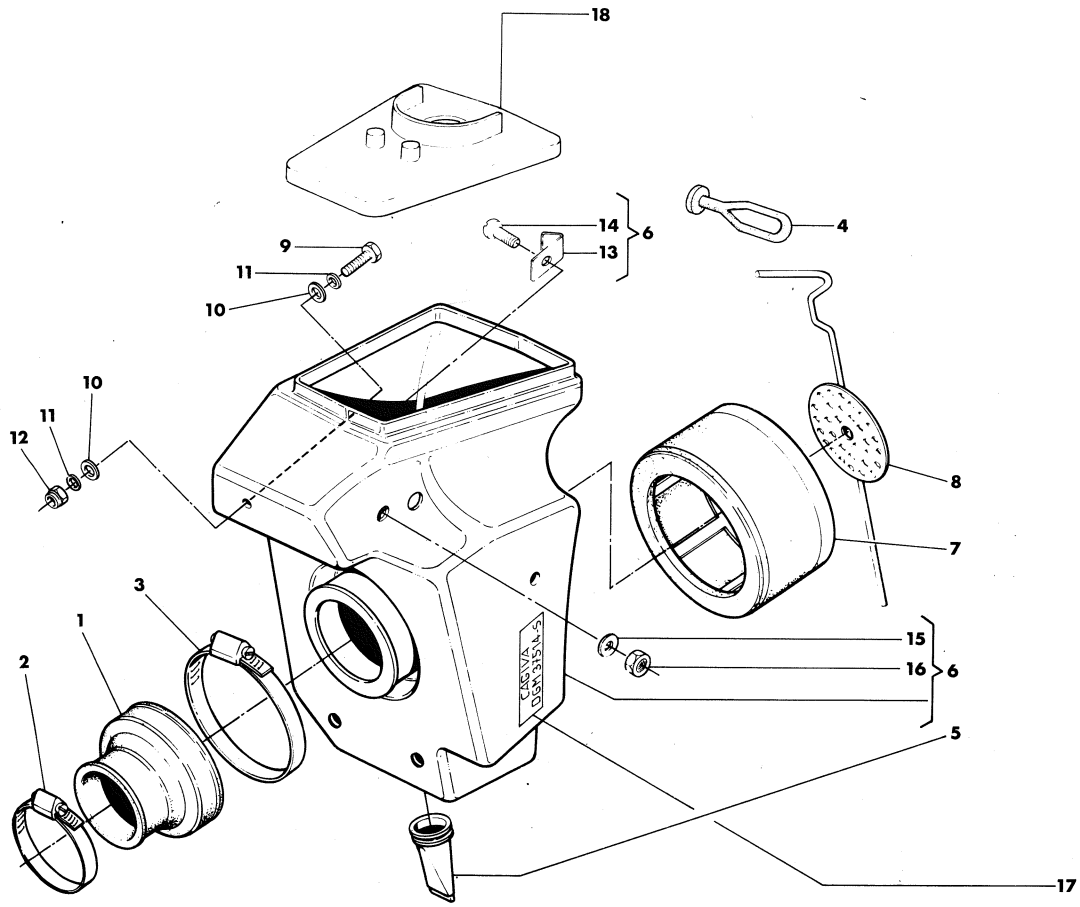


| Index - No.<br>Pos. - N. | Code N.<br>Nr. Code<br>N. Cod.<br>Code Nr. | DENOMINAZIONE | NAME | DESIGNATION | BESHREIBUNG | Q.ty - Q.tà<br>Q.te - M.ge | Validity<br>Validità<br>Validité<br>Gultig |
|---|---|---|---|---|---|---|---|
| 1 | 31992 | Manicotto | Boot | Manchon | Muffe | 1 | |
| 2 | 27522 | Fascetta | Clamp | Collier | Schelle | 1 | |
| 3 | 32035 | Fascetta | Clamp | Collier | Schelle | 1 | |
| 4 | 31981 | Attacco elastico | Spring connection | Connexion élastique | Elastisherbefestigung | 2 | |
| 5 | 32531 | Valvola scarico | Valve | Soupape | Ventil | 1 | |
| 6 | 32034 | Scatola filtro | Air box | Boite pour filtre | Gehause | 1 | |
| 7 | 32037 | Filtro aria | Air cleaner | Filtre à air | Luftfilter | 1 | |
| 8 | 32015 | Staffa | Stirrup | Etrier | Strippe | 1 | |
| 9 | N1083-G22 | Vite | Screw | Vis | Schraube | 3 | |
| 10 | 29797 | Rosetta in gomma | Spring washer | Rondelle élastique | Gummischeibe | 6 | |
| 11 | N15549-G22 | Rosetta piana | Washer | Rondelle | Scheibe | 6 | |
| 12 | N15193-G22 | Dado frenato | Nut | Ecrou | Mutter | 3 | |
| 13 | 31477 | Gancio | Hook | Crochet | Haken | 3 | |
| 14 | N3481-G22 | Vite | Screw | Vis | Schraube | 1 | |
| 15 | N15502-G22 | Rosetta piana | Washer | Rondelle | Scheibe | 1 | |
| 16 | N15191-G22 | Dado | Nut | Ecrou | Mutter | 1 | |
| 17 | 33755 | Targhetta dati omolog. | Plate | Plaquette | Platte | 1 | |
| 18 | 33182 | Coperchio | Cover | Couvercle | Deckel | 1 | |

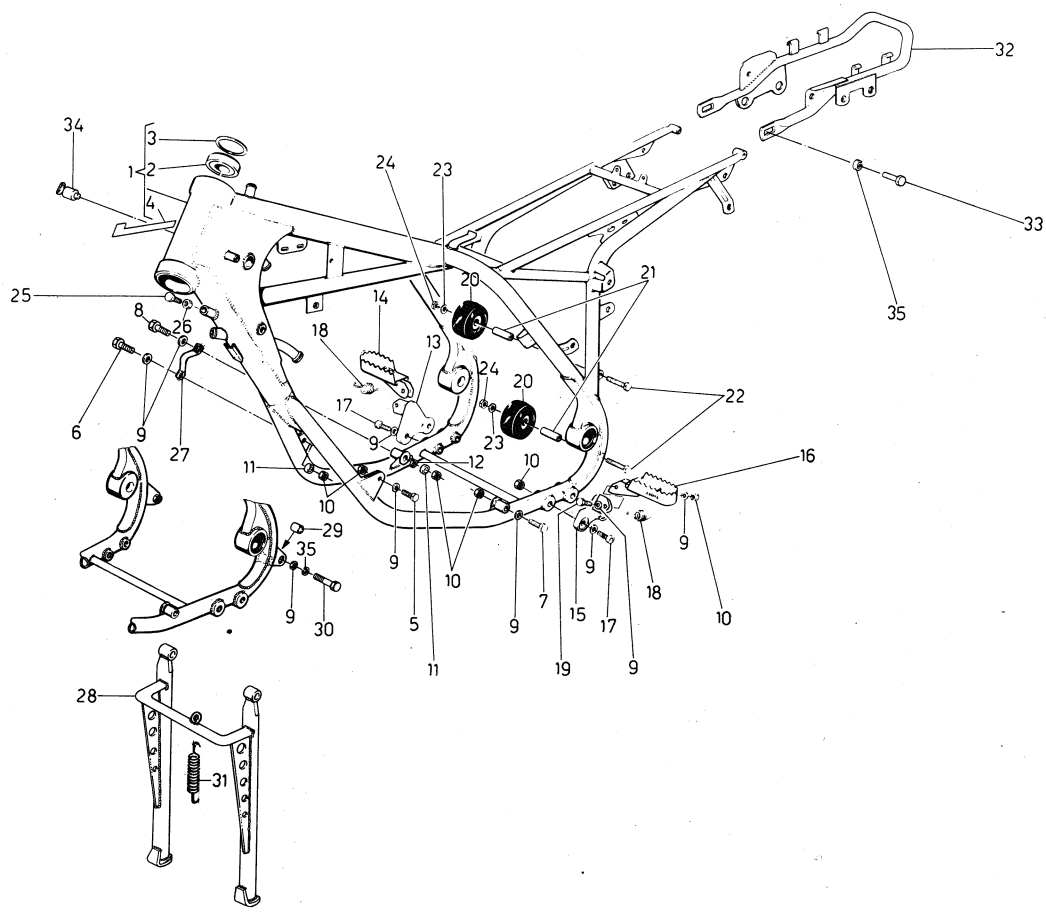


| Index - No.<br>Pos. - N. | Code N.<br>Nr. Code<br>N. Cod.<br>Code Nr. | DENOMINAZIONE | NAME | DESIGNATION | BESHREIBUNG | Q.ty - Q.tà<br>Q.té - M.ge | Validity<br>Validità<br>Validité<br>Gultig |
|---|---|---|---|---|---|---|---|
| 1 | 35209 | Assieme telaio | Frame assy | Chassis compl. | Rahmen Kpl. | 1 | |
| 2 | 27142 | Cuscinetto a rulli conici | Bearing | Roulement | Lager | 2 | |
| 3 | 27143 | Rondella di spallamento | Washer | Rondelle | Scheibe | 2 | |
| 4 | 29912 | Targhetta tubi | Plate | Plaque | Platte | 1 | |
| 5 | N1154-G22 | Vite fiss. ant. sin. motore | Screw | Vis | Schraube | 1 | |
| 6 | N1156-G22 | Vite fiss. ant. dex. motore | Screw | Vis | Schraube | 1 | |
| 7 | N1158-G22 | Vite fiss. inf. sin. motore | Screw | Vis | Schraube | 1 | |
| 8 | N1162-G22 | Vite fiss. inf. dex motore | Screw | Vis | Schraube | 1 | |
| 9 | N15506-G22 | Rosetta piana | Washer | Rondelle | Scheibe | 12 | |
| 10 | 14668 | Dado frenato | Nut | Ecrou | Mutter | 10 | |
| 11 | 32106/6 | Distanziale lato destro sp. 6 mm | Spacer 6 mm | Entretoise 6 mm | Abstandsstuck 6 mm | 2 | |
| | 32106/7 | Distanziale lato destro sp. 7 mm | Spacer 7 mm | Entretoise 7 mm | Abstandsstuck 7 mm | 2 | |
| | 32106/8 | Distanziale lato destro sp. 8 mm | Spacer 8 mm | Entretoise 8 mm | Abstandsstuck 8 mm | 2 | |
| | 32106/9 | Distanziale lato destro sp. 9 mm | Spacer 9 mm | Entretoise 9 mm | Abstandsstuck 9 mm | 2 | |
| | 32106/10 | Distanziale lato destro sp. 10 mm | Spacer 10 mm | Entretoise 10 mm | Abstandsstuck 10 mm | 2 | |
| 12* | 26322/05 | Rondella rasam. sp. 0,5 mm | Thrust washer 0,5 mm | Rondelle d'épaulement 0,5 mm | Anschlagsscheibe 0,5 mm | 1 | |
| 13 | 32764 | Supporto pedana destra | Support | Support | Lagerung | 1 | |
| 14 | 32110 | Pedana destra | R.H. foot-rest | Repose-pied A. | Fussraste R. | 1 | |
| 15 | 32765 | Supporto pedana sinistra | Support | Support | Lagerung | 1 | |
| 16 | 32109 | Pedana sinistra | L.H. foot-rest | Repose-pied D. | Fussraste R. | 1 | |
| 17 | 32908 | Vite fiss. supp. pedana | Screw | Vis | Schraube | 4 | |
| 18 | 32160 | Molla richiamo pedana | Spring | Ressort | Feder | 2 | |
| 19 | 32161 | Vite fiss. pedana | Screw | Vis | Schraube | 2 | |
| 20 | 33177 | Rullo tendicatena | Roll | Roleau | Rolle | 2 | |
| 21 | 30045 | Distanziale | Spacer | Entretoise | Abstandsstuck | 2 | |
| 22 | N1096-G22 | Vite | Screw | Vis | Schraube | 2 | |
| 23 | 22271 | Rosetta | Washer | Rondelle | Scheibe | 2 | |
| 24 | 14868 | Dado frenato | Nut | Ecrou | Mutter | 2 | |
| 25 | N1140-G22 | Vite reg. limite sterzo | Screw | Vis | Schraube | 2 | |
| 26 | N15064-G22 | Dado | Nut | Ecrou | Mutter | 2 | |
| 27 | 33993 | Protezione leva freno post. | Guard | Protection | Schute | 1 | |
| 28 | 35515 | Cavalletto centrale | Central stand | Bequille | Kipstander | 1 | |
| 29 | 35517 | Distanziale | Spacer | Entretoise | Distanzstück | 2 | |
| 30 | N1146-G22 | Vite | Screw | Vis | Schraube | 2 | |
| 31 | 35518 | Molla | Spring | Ressort | Feder | 2 | |
| 32 | 36260 | Archetto posteriore | Rear bow | Arc arrière | Hinterbogen | 1 | |
| | 34055 | Archetto posteriore (D, CH) | Rear bow (D, CH) | Arc arrière (D, CH) | Hinterbogen (D, CH) | 1 | |
| 33 | N1137-G22 | Vite | Screw | Vis | Schraube | 2 | |
| 34 | 26498 | Serratura antifurto | Steering head lock | Serrature anti-vol | Sichereitschloss | 1 | |
| 35 | N15538-G22 | Rosetta elastica | Spring washer | Rondelle élastique | Federscheibe | 4 | |

* Se necessaria. * If necessary. * Si necessaire. * Nöting.

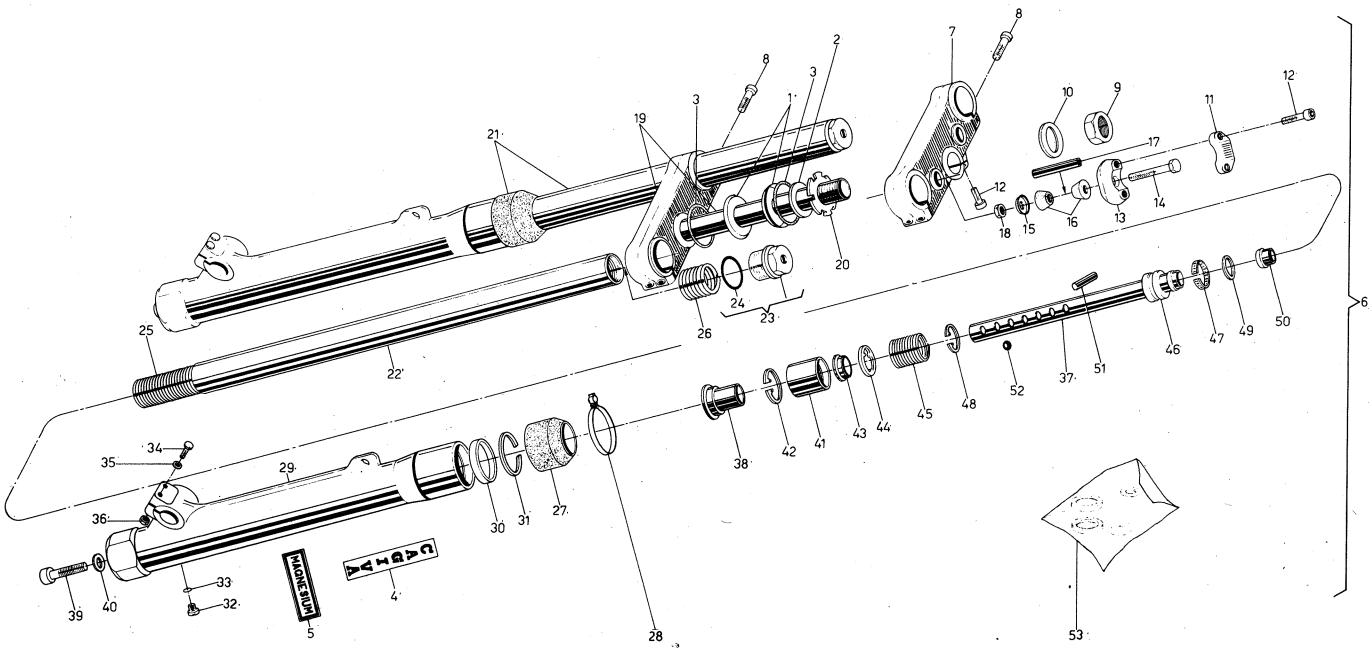


| Index - No. Pos. - N. | Code N. Nr. Code N. Cod. Code Nr. | DENOMINAZIONE | NAME | DESIGNATION | BESHREIBUNG | Q.ty - Q.tà Q.te - M.ge | Validity Validità Validité Gultig |
|---|---|---|---|---|---|---|---|
| 1 | 29116 | Fondello | End plate | Couvercle | Endscheibe | 2 | |
| 2 | 4646 | Rondella | Washer | Rondelle | Scheibe | 1 | |
| 3 | 29117 | Anello di tenuta | Seal ring | Bague d'étanchéité | Dichtungsring | 2 | |
| 4 | 32157 | Autoadesivo «CAGIVA» | Trim «CAGIVA» | Decalcomanie «CAGIVA» | Streifen «CAGIVA» | 2 | |
| 5 | 33110 | Autoadesivo «Magnesium» | Trim «Magnesium» | Decalcomanie «Magnesium» | Streifen «Magnesium» | 2 | |
| 6 | 35262 | Sospensione ant. completa | Front fork assy | Sospension av. compl. | Teleskopgabel Kpl. | 1 | |
| 7 | 33766 | Testa di sterzo | Upper braket | Pont de fourche | Gabelbrücke | 1 | |
| 8 | N2560-G22 | Vite | Screw | Vis | Schraube | 8 | |
| 9 | 33767 | Dado | Nut | Ecrou | Mutter | 1 | |
| 10 | 31128 | Rondella | Washer | Rondelle | Scheibe | 1 | |
| 11 | 31089 | Morsetto manubrio | Clamp | Etau | Schelle | 2 | |
| 12 | N2557-G22 | Vite | Screw | Vis | Schraube | 5 | |
| 13 | 32540 | Base per morsetto | Support | Support | Gabelstiel | 2 | |
| 14 | N1218-G22 | Vite | Screw | Vis | Schraube | 2 | |
| 15 | 32541 | Scodellino | Cup | Couvercle | Verschluss | 2 | |
| 16 | 32542 | Gommino | Rubber | Cautchoue | Gummistük | 4 | |
| 17 | 32543 | Tubetto | Hose | Tuyau | Schlauch | 2 | |
| 18 | N15197-G22 | Dado | Nut | Ecrou | Mutter | 2 | |
| 19 | 35273 | Base di sterzo con perno | Lower braket | Pont de fourche inf. | Gabelbrücke untem | 1 | |
| 20 | 21954 | Ghiera di registro | Adjuster | Embout | Mutter | 1 | |
| 21 | 33774 | Gamba completa | Fork assy | Fourche compl. | Telegabel Kpl. | 2 | |
| 22 | 32504 | Asta di forza | Fork tube | Barre de force | Druckstab | 2 | |
| 23 | 33768 | Tappo completo | Plug assy | Bouchon compl. | Verschluss Kpl. | 2 | |
| 24 | 32506 | Guarnizione tappo | Gasket | Joint | Dichtung | 2 | |
| 25 | 32507 | Molla portante | Spring | Ressort | Feder | 2 | |
| 26 | 32508 | Contromolla portante | Counter spring | Contre ressort | Gegen feder | 2 | |
| 27 | 33769 | Manicotto di protezione | Connector | Manchon | Muffe | 2 | |
| 28 | 34691 | Guida trasmissione lato sinistro | Cable guide, left side | Guide cable G. | Kabelführung L. | 1 | |
| | 33770 | Guida trasmissione lato destro | Cable guide, right side | Guide cable D. | Kabelführung R. | 1 | |
| 29 | 33771 | Scorrevole | Slider | Montant | Bein | 2 | |
| 30 | 32513 | Guarnizione int. | Gasket | Joint | Dichtung | 2 | |
| 31 | 32514 | Anello ferma guarn. | Seal ring | Bague d'éntanchéité | Dichtring | 2 | |
| 32 | N2926-G22 | Vite scarico olio | Screw | Vis | Schraube | 2 | |
| 33 | 31106 | Guarnizione | Gasket | Joint | Dichtung | 2 | |
| 34 | N1089-G22 | Vite fissa perno ruota | Screw | Vis | Schraube | 4 | |
| 35 | N15504-G22 | Rondella piana | Washer | Rondelle | Scheibe | 4 | |
| 36 | 31107 | Dado autobloccante | Nut | Ecrou | Mutter | 4 | |
| 37 | 32516 | Asta variatore | Rod | Tige | Stab | 2 | |
| 38 | 33772 | Tampone fine corsa | Dumper | Tampon | Puffer | 2 | |
| 39 | N2613-G22 | Vite | Screw | Vis | Schraube | 2 | |

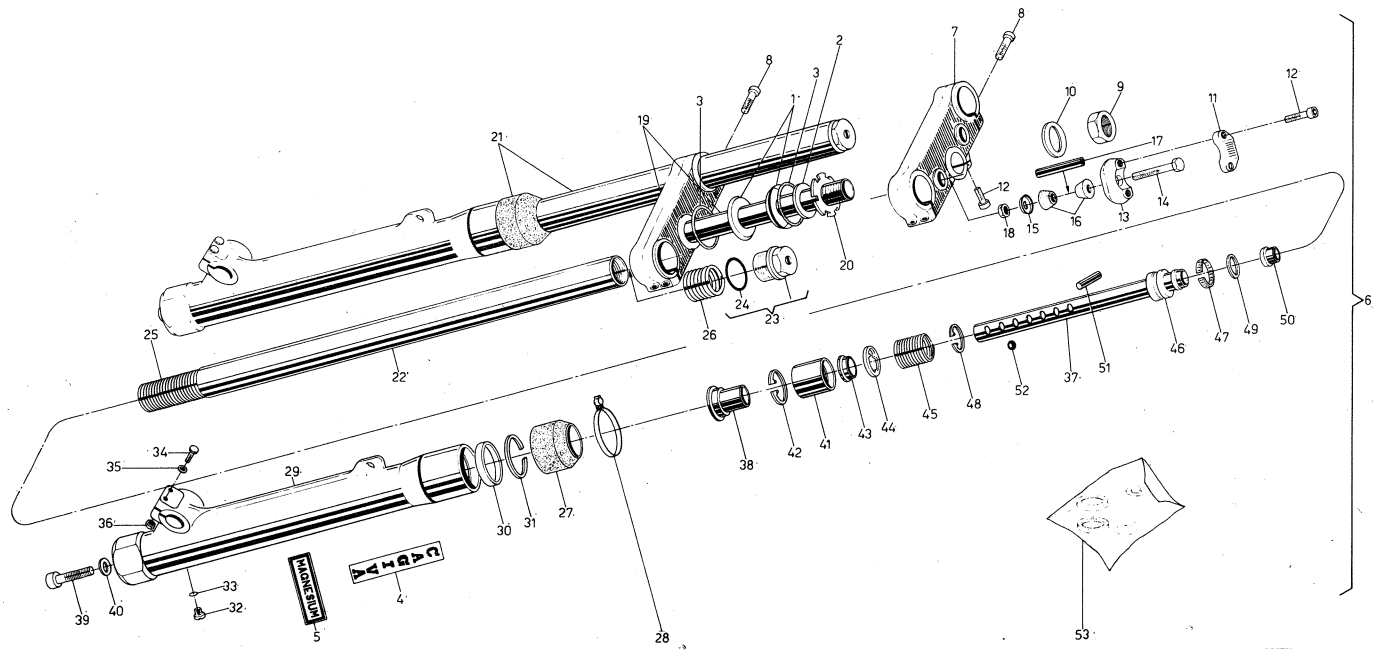


| Index - No. Pos. - N. | Code N. Nr. Code N. Cod. Code Nr. | DENOMINAZIONE | NAME | DESIGNATION | BESHREIBUNG | Q.ty - Q.tà Q.té - M.ge | Validity Validità Validité Gultig |
|---|---|---|---|---|---|---|---|
| 40 | 31113 | Guarnizione | Gasket | Joint | Dichtung | 2 | |
| 41 | 32518 | Busta | Housing | Gaine | Gehäuse | 2 | |
| 42 | 32527 | Seeger per busta | Circlip | Bague ressort | Sicherungsring | 2 | |
| 43 | 32519 | Valvola | Valve | Soupape | Ventil | 2 | |
| 44 | 32520 | Anello a tre punte | Ring | Anneau | Ring | 2 | |
| 45 | 32521 | Contromolla | Counter spring | Contre ressort | Gegen feder | 2 | |
| 46 | 32522 | Pistone | Piston | Piston | Kolben | 2 | |
| 47 | 32523 | Segmento per pistone | Piston ring | Segment pour piston | Kolbenring | 2 | |
| 48 | 32528 | Seeger int. segmento | Circlip | Bague ressort | Sicherungsring | 2 | |
| 49 | 34039 | Rondella int. pistone | Washer | Rondelle | Scheibe | 2 | |
| 50 | 32525 | Puntale per molla | Push rod | Butée | Druckstück | 2 | |
| 51 | 32530 | Spina | Pin | Pivot | Stift | 4 | |
| 52 | 32526 | Valvola a sfera | Damper | Valve | Ventil | 2 | |
| 53 | 33305 | Gruppo guarnizioni (comprendente: N° 24, 30, 33, 40) | Seal set (with Nr. 24, 30, 33, 40) | Serie joints (avec Nx. 24, 30, 33, 40) | Dichtungsgruppe (mit N. 24, 30, 33, 40) | 1 | |

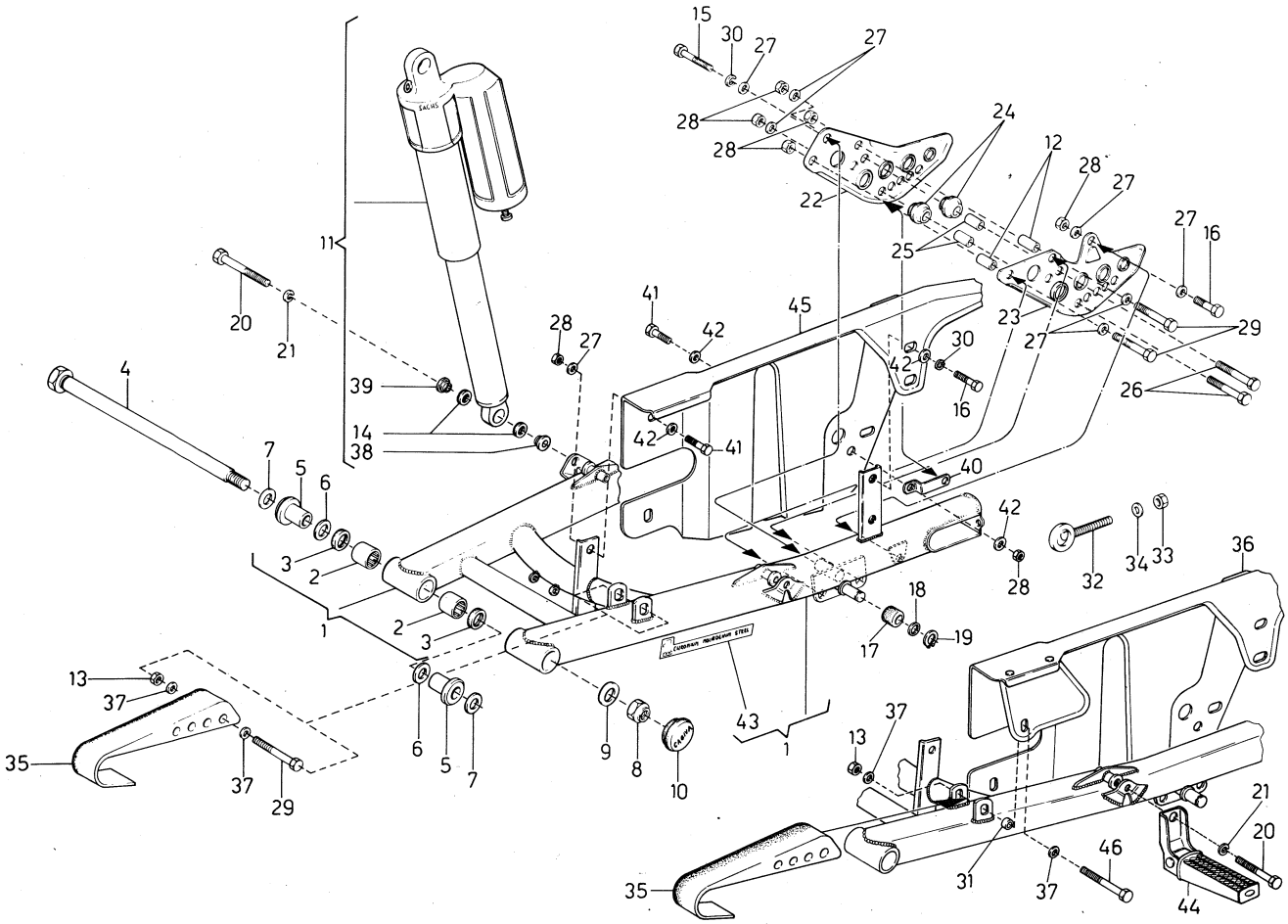

| Index - No. Pos. - N. | Code N. Nr. Code N. Cod. Code Nr. | DENOMINAZIONE | NAME | DESIGNATION | BESHREIBUNG | Q.ty - Q.tà Q.tè - M.ge | Validity Validità Validité Gultig |
|---|---|---|---|---|---|---|---|
| 1 | 35291 | Assieme forcellone | Swing arm assy | Fourche compl. | Gabel Kpl. | 1 | |
| 2 | 32064 | Boccola a rullini | Needle bearing | Roulement aiguilles | Nadelkatig | 4 | |
| 3 | 32065 | Anello di tenuta | Seal ring | Bague d'étanchéité | Dichtungsring | 4 | |
| 4 | 33208 | Perno rotaz.forcellone | Pin | Pivot | Stift | 1 | |
| 5 | 35095 | Bussola | Bushing | Douille | Buchse | 4 | |
| 6 | | Rosetta di rasamento interna | Washer thrust | Rondelle d'épaulement esp: | Anlaufscheibe St. | 2 | |
| | 32069/40 | sp. 0,4 mm | 0,4 mm | 0,4 mm | 0,4 mm | | |
| | 32069/50 | sp. 0,5 mm | 0,5 mm | 0,5 mm | 0,5 mm | | |
| | 32069/70 | sp. 0,7 mm | 0,7 mm | 0,7 mm | 0,7 mm | | |
| | 32069/100 | sp. 1,00 mm | 1,00 mm | 1,00 mm | 1,00 mm | | |
| 7 | | Rosetta di rasamento esterna | Washer thrust | Rondelle d'épaulement esp: | Anlaufscheibe St. | 2 | |
| | 32070/30 | 0,3 mm | 0,3 mm | 0,3 mm | 0,3 mm | | |
| | 32070/70 | 0,7 mm | 0,7 mm | 0,7 mm | 0,7 mm | | |
| | 32070/100 | 1,0 mm | 1,0 mm | 1,0 mm | 1,0 mm | | |
| | 32070/120 | 1,2 mm | 1,2 mm | 1,2 mm | 1,2 mm | | |
| 8 | N15213-G22 | Dado autobloccante | Nut | Ecrou | Mutter | 1 | |
| 9 | 9671 | Rosetta piana | Washer | Rondelle | Scheibe | 1 | |
| 10 | 32071 | Tappo in gomma | Plug | Bouchon | Verschluss | 2 | |
| 11 | 33708 | Ammortizzatore «SACHS» | Absorber «SACHS» | Amortisseur «SACHS» | Stossdampfer «SACHS» | 2 | |
| 12 | 34444 | Distanziale | Spacer | Entretoise | Distanzstück | 2 | |
| 13 | N15193-G22 | Dado frenato | Nut | Ecrou | Mutter | 1 | |
| 14 | 31580 | Guarnizione | Gasket | Joint | Dichtung | 8 | |
| 15 | N1079-G22 | Vite | Screw | Vis | Schraube | 1 | |
| 16 | N1077-G22 | Vite | Screw | Vis | Schraube | 3 | |
| 17 | 10135 | Manicotto fermo caval. | Rubber | Manchon | Muffe | 1 | |
| 18 | 36236 | Rosetta | Washer | Rondelle | Scheibe | 1 | |
| 19 | N21196-G22 | Anello elastico | Ring | Bague | Ring | 4 | |
| 20 | N1152-G22 | Vite | Screw | Vis | Schraube | 4 | |
| 21 | N15538-G22 | Rosetta elastica | Washer | Rondelle | Scheibe | 4 | |
| 22 | 33468 | Piastra guidacatena int. | Plate | Plaque | Platte | 1 | |
| 23 | 33469 | Piastra guidacatena est. | Plate | Plaque | Platte | 1 | |
| 24 | 33470 | Rullo | Roller | Rouleau | Rolle | 2 | |
| 25 | 33473 | Distanziale | Spacer | Entretoise | Distanzstück | 2 | |
| 26 | N1087-G22 | Vite | Screw | Vis | Schraube | 2 | |
| 27 | N15504-G22 | Rosetta piana | Washer | Rondelle | Scheibe | 8 | |
| 28 | 14868 | Dado autobloccante | Nut | Ecrou | Mutter | 6 | |
| 29 | N1089-G22 | Vite | Screw | Vis | Schraube | 3 | |
| 30 | N15536-G22 | Rosetta elastica | Washer | Rondelle | Scheibe | 3 | |

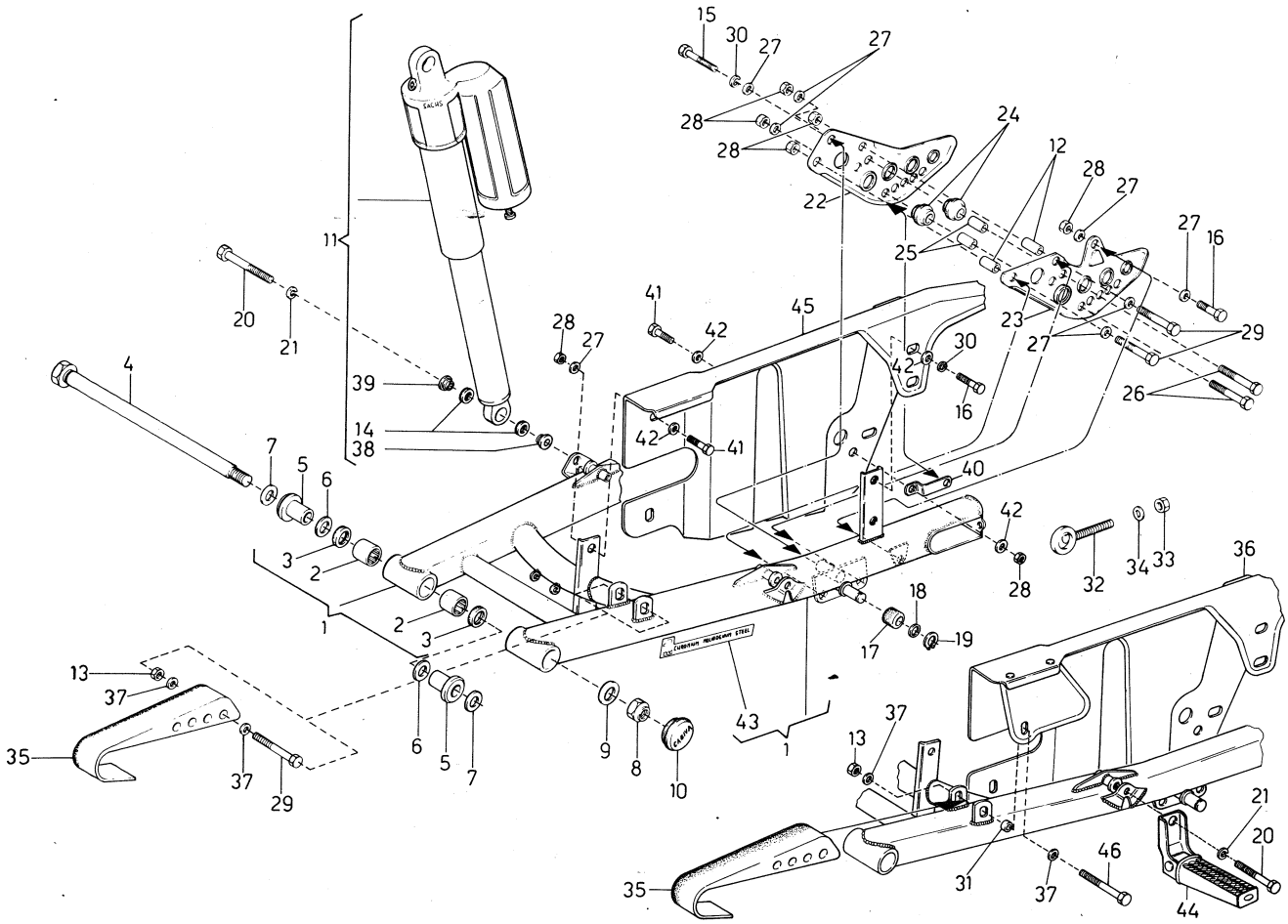

| Index - No. Pos. - N. | Code N. Nr. Code N. Cod. Code Nr. | DENOMINAZIONE | NAME | DESIGNATION | BESHREIBUNG | Q.ty - Q.tà Q.tè - M.ge | Validity Validità Validité Gultig |
|---|---|---|---|---|---|---|---|
| 31 | 9695 | Distanziale (D, CH) | Spacer (D, CH) | Entretoise (D, CH) | Distanzstück (D, CH) | 1 | |
| 32 | 30780 | Tendicatena | Chain turn buckle | Tender the chein | Katterspanner | 2 | |
| 33 | N15195-G22 | Dado frenato | Nut | Ecrou | Mutter | 2 | |
| 34 | N15506-G22 | Rosetta | Washer | Rondelle | Scheibe | 2 | |
| 35 | 33184 | Pattino anteriore | Chain slider | Patin | Fuhrung | 1 | |
| 36 | 34338 | Copricatena (D, CH) | Chain guard (D, CH) | Carter chaine (D, CH) | Kettenkasten (D, CH) | 1 | |
| 37 | N15504-G22 | Rosetta | Washer | Rondelle | Scheibe | 2 | |
| 38 | 31578 | Bussola interna | Bushing | Douille | Stift | 4 | |
| 39 | 31579 | Bussola esterna | Bushing | Douille | Stift | 4 | |
| 40 | 36217 | Piastrina fiss. copricatena | Plate | Plaquette | Platte | 1 | |
| 41 | N1078-G22 | Vite | Screw | Vis | Schraube | 3 | |
| 42 | 22271 | Rosetta | Washer | Rondelle | Scheibe | 6 | |
| 43 | 29912 | Targhetta tubi | Plate | Plaquette | Platte | 1 | |
| 44 | 21991 | Appoggiapiedi passeggero (D, CH, F) | Passag. foot-rest (D, CH, F) | Repose-pieds passager (D, CH, F) | Reis fussraste (D, CH, F) | 2 | |
| 45 | 32905 | Copricatena | Chain guard | Carter chaîne | Kettenkasten | 1 | |
| 46 | N1093-G22 | Vite (D, CH) | Screw (D, CH) | Vis (D, CH) | Schraube (D, CH) | 1 | |

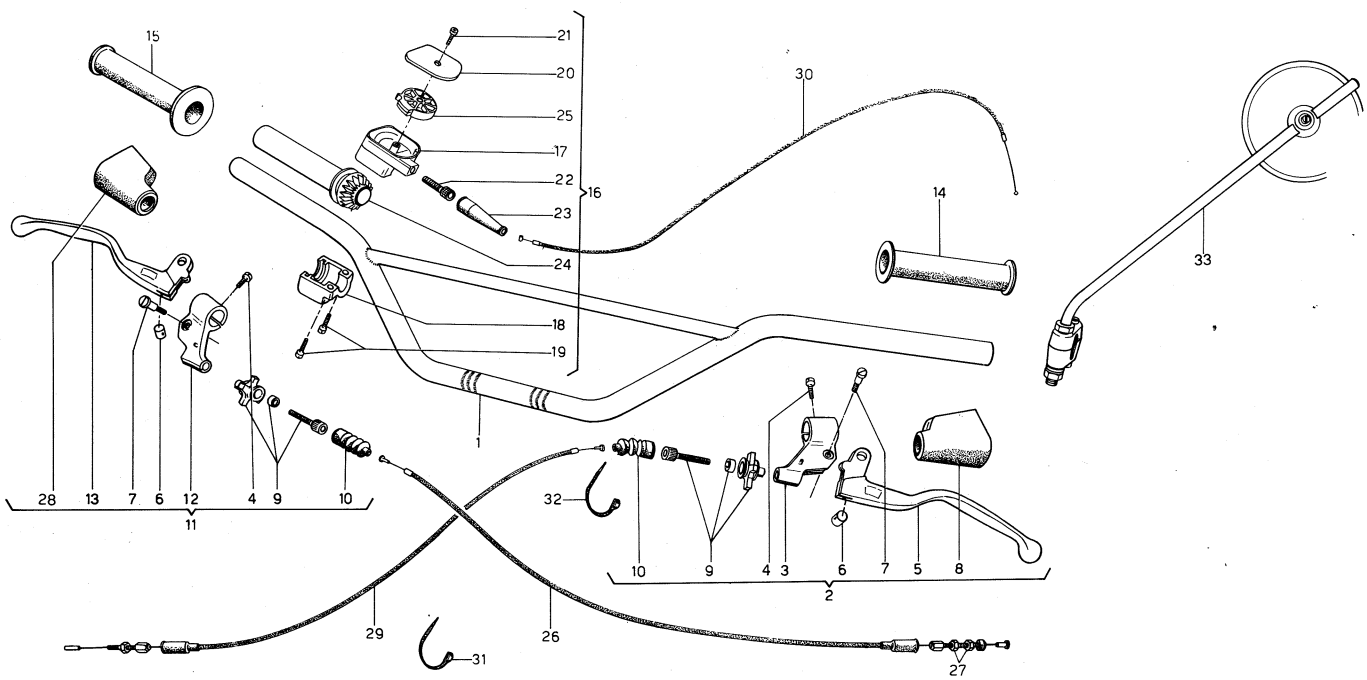


| Index - No. Pos. - N. | Code N. Nr. Code N. Cod. Code Nr. | DENOMINAZIONE | NAME | DESIGNATION | BESHREIBUNG | Q.ty - Q.tà Q.té - M.ge | Validity Validità Validité Gultig |
|---|---|---|---|---|---|---|---|
| 1 | 35210 | Manubrio | Handlebar | Guidon | Lenker | 1 | |
| | 35275 | Manubrio (D) | Handlebar (D) | Guidon (D) | Lenker (D) | 1 | |
| 2 | 30871 | Assieme comando frizione | Clutch control assy | Levier d'embr. compl. | Kupplungschedelgruppe Kpl. | 1 | |
| 3 | 30872 | Supporto leva frizione | Support | Support | Lagerung | 1 | |
| 4 | N3260-G22 | Vite | Screw | Vis | Schraube | 2 | |
| 5 | 30873 | Leva com. frizione | Lever | Levier | Kupplungshebel | 1 | |
| 6 | 30874 | Barilotto | Retainer | Cliquet | Nippelaufnahme | 2 | |
| 7 | 30875 | Vite fulcro leva | Screw | Vis | Schraube | 2 | |
| 8 | 30876 | Protezione per leva | Guard | Protection | Schute | 2 | |
| 9 | 30877 | Gruppo registro | Adjuster | Tendeur | Spannungsregler | 2 | |
| 10 | 30878 | Soffietto | Dust cover | Protection | Schute | 2 | |
| 11 | 32961 | Assieme comando freno ant. | Front brake control lever assy | Commande frein AV compl. | Bremschebel, Kpl. | 1 | |
| 12 | 32962 | Supporto leva freno | Support | Support | Lagerung | 1 | |
| 13 | 30881 | Leva com. freno | Lever | Levier | Bremschebel | 1 | |
| 14 | 30344 | Manopola sinistra | L. handle grip | Poignée G. | Lenker-Festgriff L. | 1 | |
| | 33104 | Manopola sinistra (D) | L. handle grip (D) | Poignée G. (D) | Lenker-Festgriff L. (D) | 1 | |
| 15 | 30343 | Manopola destra | R. handle grip | Poignée D. | Lenker-Festgriff R. | 1 | |
| | 33103 | Manopola destra (D) | R. handle grip | Poignée D. (D) | Lenker-Festgridd R. (D) | 1 | |
| 16 | 30882 | Assieme comando gas | Throttle control assy | Commande de gaz compl. | Gasdrehgriff Kpl. | 1 | |
| 17 | 30883 | Corpo comando gas | Body | Corp | Korper | 1 | |
| 18 | 30884 | Cappello com. gas | Cap | Capuchon | Haube | 1 | |
| 19 | N2902-G22 | Vite | Screw | Vis | Schraube | 2 | |
| 20 | 30885 | Coperchio superiore | Cover | Couvercle | Deckel | 1 | |
| 21 | 30890 | Vite | Screw | Vis | Schraube | 1 | |
| 22 | 30886 | Registro trasmissione | Adjuster | Tendeur | Spanner | 1 | |
| 23 | 30887 | Cappuccio | Cap | Capuchon | Haube | 1 | |
| 24 | 30888 | Manopola compl. di ingr. conduttore | Handle grip | Poignée | Lenker-Festgriff | 1 | |
| 25 | 30889 | Ingranaggio condotto | Gear | Engrenage | Stirnad | 1 | |
| 26 | 34750 | Trasmissione com. freno ant. | Front brake control assy | Cable frein AV compl. | Bremschebelgruppe | 1 | |
| 27 | 1656 | Dado | Nut | Ecrou | Mutter | 2 | |
| 28 | 32963 | Protezione per leva | Guard lever | Protection levier | Hebelschute | 1 | |
| 29 | 35105 | Trasmissione com. frizione | Clutch cable assy | Cable embrayage compl. | Kupplungszug, Kpl. | 1 | |
| 30 | 32477 | Trasmissione com. gas | Throttle cable assy | Cable du gaz compl. | Gaszug, Kpl. | 1 | |
| 31 | 21811 | Fascetta | Clamp | Collier | Schelle | 1 | |
| 32 | 21812 | Fascetta | Clamp | Collier | Schelle | 1 | |
| 33 | 33123 | Specchio retrovisore (D, CH, F) | Mirror (D, CH, F) | Rétroviseur (D, CH, F) | Rückblickspiegel (D, CH, F) | 1 | |

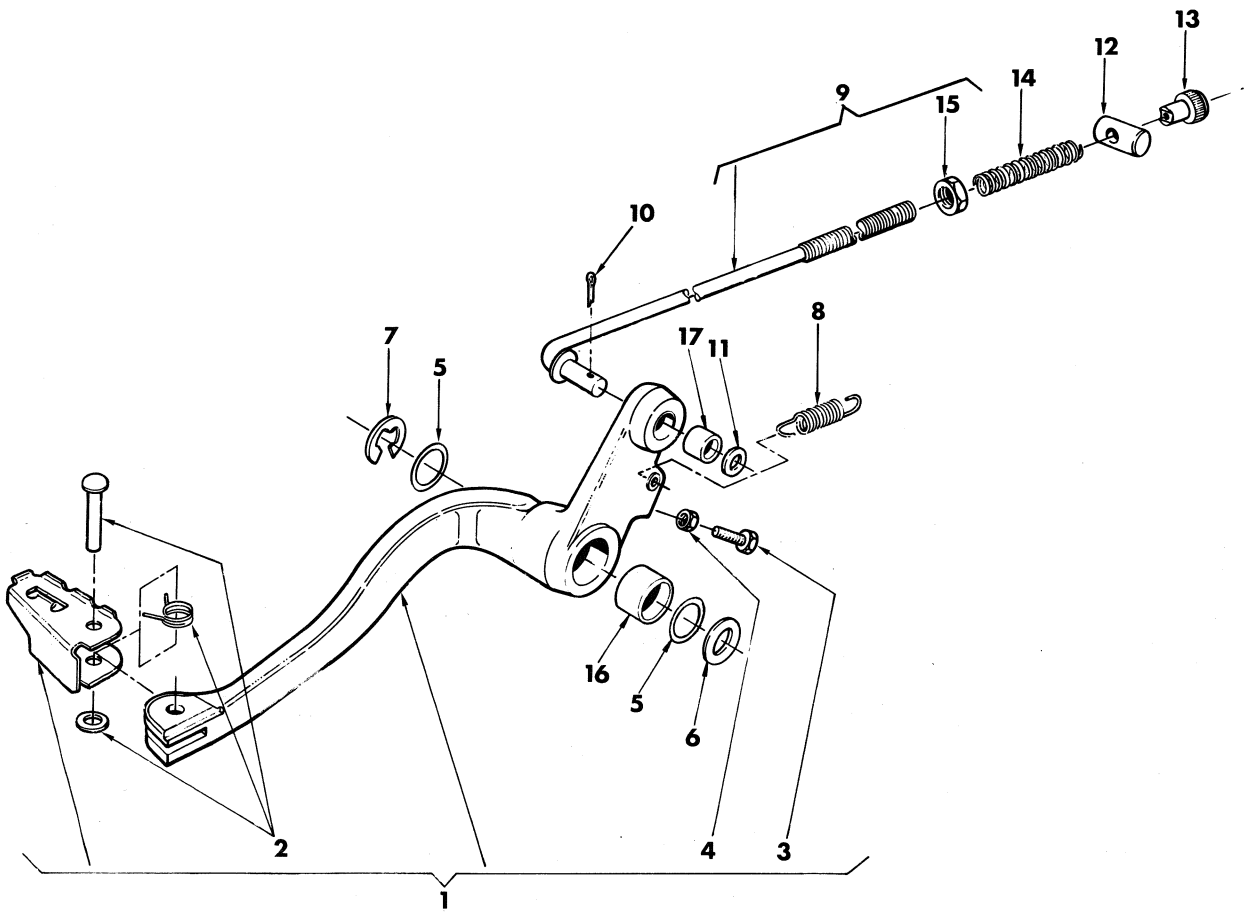


| Index - No.<br>Pos. - N. | Code N.<br>Nr. Code<br>N. Cod.<br>Code Nr. | DENOMINAZIONE | NAME | DESIGNATION | BESHREIBUNG | Q.ty - Q.tà<br>Q.té - M.ge | Validity<br>Validità<br>Validité<br>Gultig |
|---|---|---|---|---|---|---|---|
| 1 | 32177 | Ass. leva freno post. | Lever assy | Levier compl. | Bremshebel, Kpl. | 1 | |
| 2 | 32354 | Molla con perno e rosetta | Spring | Ressort | Feder | 1 | |
| 3 | N1079-G22 | Vite | Screw | Vis | Schraube | 1 | |
| 4 | N15033-G22 | Dado | Nut | Ecrou | Mutter | 2 | |
| 5 | 1199 | Anello OR | ''O''Ring | Joint ''O'' | O-Ring | 2 | |
| 6 | 19345 | Rosetta | Washer | Rondelle | Scheibe | 1 | |
| 7 | N21312-G0 | Anello elastico | Circlip | Bague d'arret | Federring | 1 | |
| 8 | 32180 | Molla | Spring | Ressort | Feder | 1 | |
| 9 | 33527 | Tirante com. freno | Tie-rod | Tirant | Betatigungsstange | 1 | |
| 10 | N20067-G22 | Copiglia | Cotter pin | Goupille | Splint | 1 | |
| 11 | N15504-G22 | Rosetta | Washer | Rondelle | Scheibe | 1 | |
| 12 | 12723 | Barilotto | Retainer | Cliquet | Nippelaufnahme | 1 | |
| 13 | 6925 | Pomolo | Knurled nut | Embout de réplage | Verstellungmutter | 1 | |
| 14 | 6513 | Molla | Spring | Ressort | Feder | 1 | |
| 15 | N15033-G22 | Dado | Nut | Ecrou | Mutter | 1 | |
| 16 | 32164 | Bussola | Bushing | Douille | Buchse | 1 | |
| 17 | 32637 | Bussola | Bushing | Douille | Buchse | 1 | |

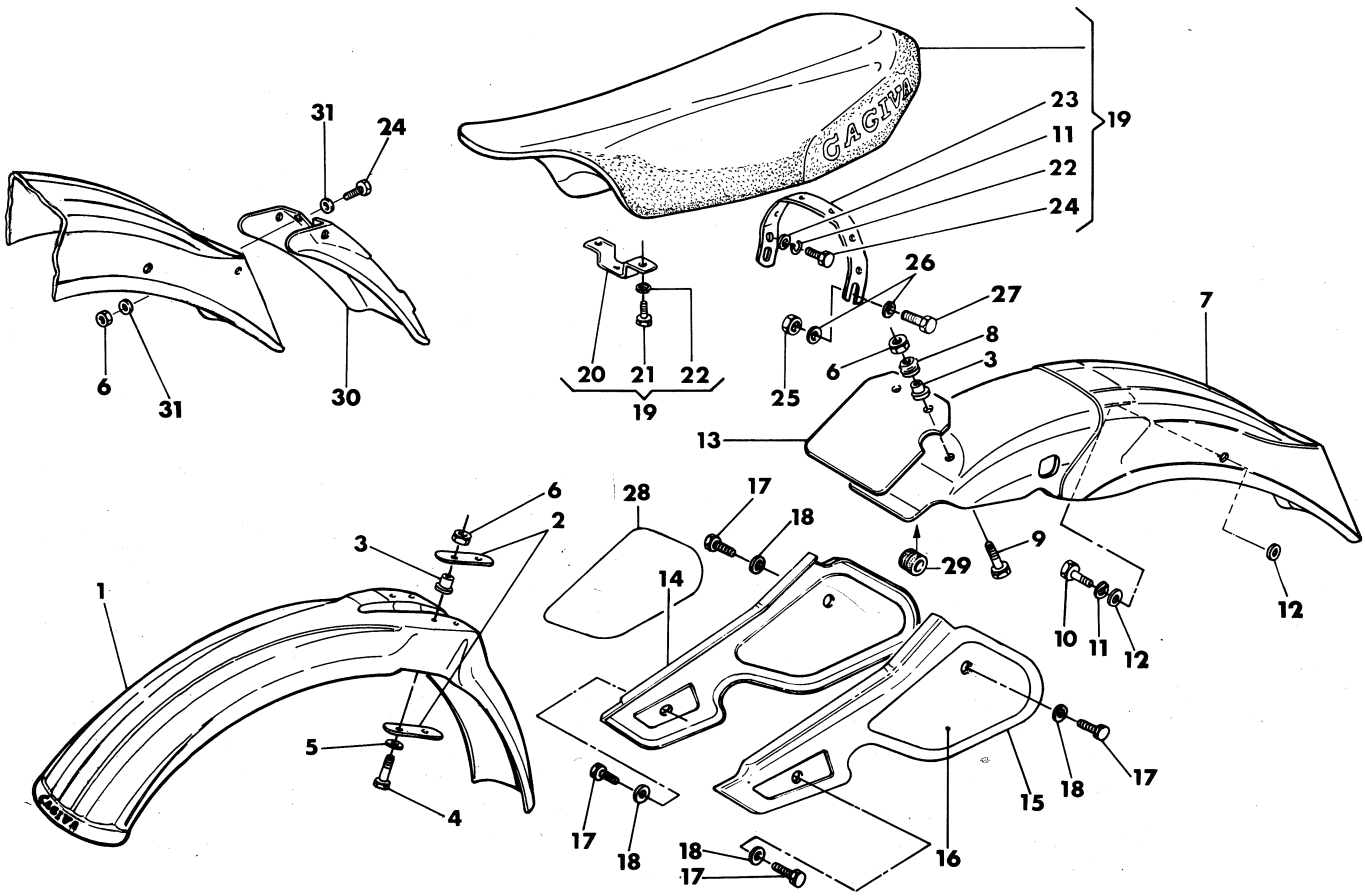


| Index - No. Pos. - N. | Code N. Nr. Code N. Cod. Code Nr. | DENOMINAZIONE | NAME | DESIGNATION | BESHREIBUNG | Q.ty - Q.tà Q.té - M.ge | Validity Validità Validité Gultig |
|---|---|---|---|---|---|---|---|
| 1 | 32288 | Parafango anteriore | Front fender | Garde-boue AV | Vorderrad Kolflugel | 1 | |
| 2 | 32152 | Piastrina | Plate | Plaque | Platte | 4 | |
| 3 | 31497 | Distanziale | Spacer | Entretoise | Abstandsstuck | 6 | |
| 4 | N1087-G22 | Vite | Screw | Vis | Schraube | 4 | |
| 5 | N15536-G22 | Rosetta elastica | Lock washer | Rondelle elastique | Federscheibe | 4 | |
| 6 | 14868 | Dado autobloccante | Nut | Ecrou | Mutter | 4 | |
| | 14868 | Dado autobloccante (CH, D) | Nut (CH, D) | Ecrou (CH, D) | Mutter (CH, D) | 8 | |
| 7 | 31478 | Parafango posteriore | Rear fender | Garde-boue Ar | Hinterrad Koltftugel | 1 | |
| 8 | 31498 | Gommino | Bumper | Tampon | Gummipuffer | 2 | |
| 9 | N1083-G22 | Vite | Screw | Vis | Schraube | 2 | |
| 10 | N1080-G22 | Vite | Screw | Vis | Schraube | 2 | |
| 11 | 22271 | Rosetta piana | Washer | Rondelle | Scheibe | 8 | |
| 12 | 29797 | Rosetta in gomma | Lock washer | Rondelle élastique | Gummischeibe | 4 | |
| 13 | 33001 | Patella di protezione | Guard | Protection | Platte | 1 | |
| 14 | 36154 | Pannello destro | R.H. Panel | Panneau D. | Streifen | 1 | |
| 15 | 36153 | Pannello sinistro | L.H. panel | Panneau G. | Platte L. | 1 | |
| 16 | 36151 | Autoadesivo sinistro | L. decalcomanie | Decalcomanie G. | Paneel L. | 1 | |
| 17 | 30229 | Vite | Screw | Vis | Schraube | 4 | |
| 18 | 30232 | Rosetta in gomma | Washer | Rondelle | Scheibe | 6 | |
| 19 | 36590 | Assieme sella | Saddle assy | Siége compl. | Einzelsitz Kpl. | 1 | |
| 20 | 29806 | Cavallotto anteriore | Braket | Support | Support Trager | 1 | |
| 21 | N1078-G22 | Vite | Screw | Vis | Schraube | 2 | |
| 22 | N15536-G22 | Rosetta elastica | Lock washer | Rondelle elastique | Federscheibe | 8 | |
| 23 | 31495 | Cavallotto posteriore | Braket | Support | Trager | 1 | |
| 24 | N1079-G22 | Vite | Screw | Vis | Schraube | 6 | |
| | N1079-G22 | Vite (CH, D) | Screw (CH, D) | Vis (CH, D) | Schraube (CH, D) | 10 | |
| 25 | 14668 | Dado frenato | Nut | Ecrou | Mutter | 2 | |
| 26 | 3760 | Rosetta | Washer | Rondelle | Scheibe | 4 | |
| 27 | N1142-G22 | Vite | Screw | Vis | Schraube | 2 | |
| 28 | 36152 | Autoadesivo destro | R. decalcomanie | Décalcomanie D. | Paneel R. | 1 | |
| 29 | 18048 | Passacavo per parafango | Cable guide | Guide câble | Kabelführung | 1 | |
| 30 | 33061 | Terminale per parafango post. (CH, D) | End fender (CH, D) | Extremité garde boue ar. (CH, D) | Ende Hinterkotflügel (CH, D) | 1 | |
| 31 | N15549-G22 | Rosetta piana (CH, D) | Washer (CH, D) | Rondelle (CH, D) | Scheibe (CH, D) | 8 | |

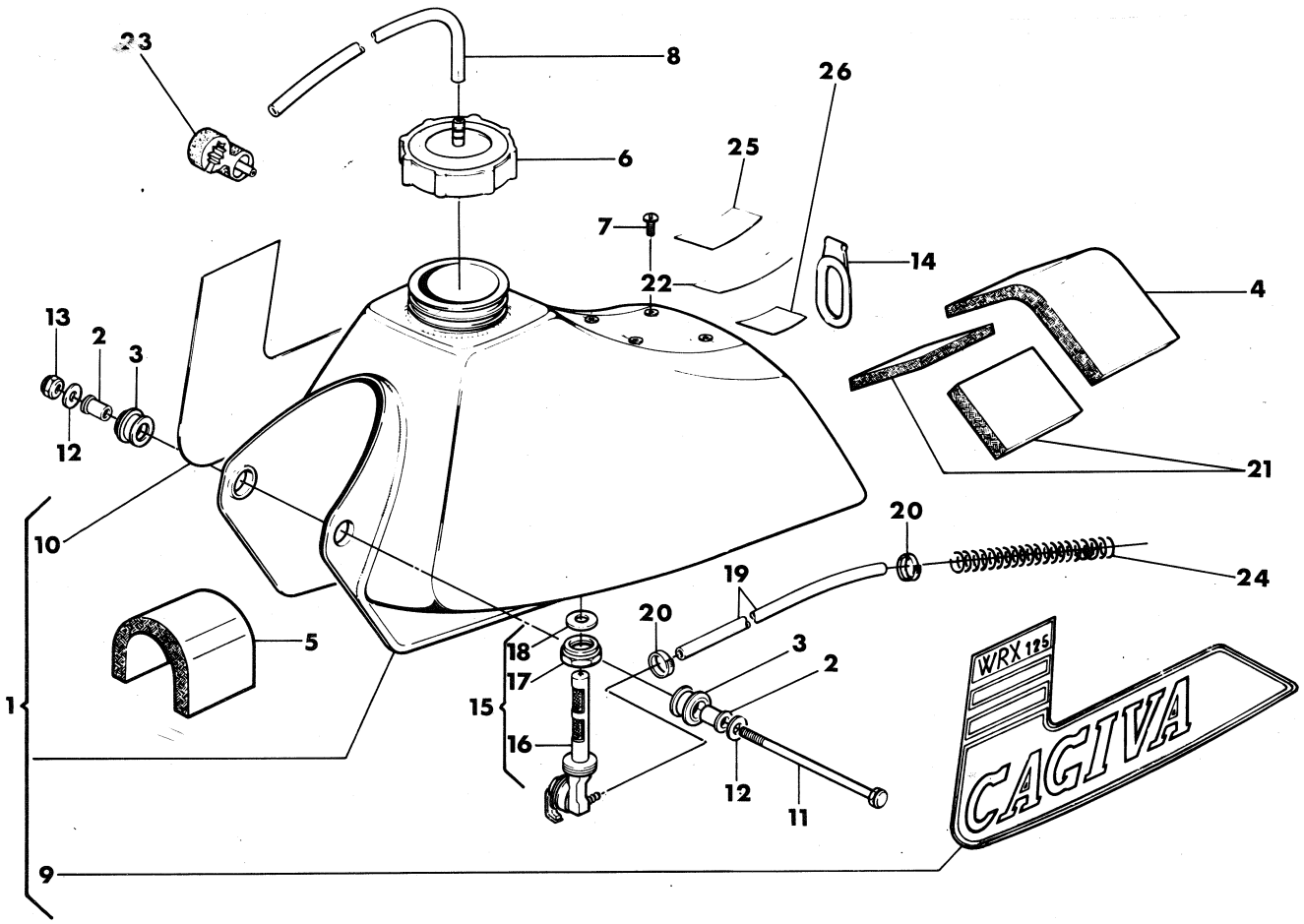


| Index - No. Pos. - N. | Code N. Nr. Code N. Cod. Code Nr. | DENOMINAZIONE | NAME | DESIGNATION | BESHREIBUNG | Q.ty - Q.tà Q.tè - M.ge | Validity Validità Validité Gultig |
|---|---|---|---|---|---|---|---|
| 1 | 36157 | Serbatoio carburante con decalcomanie | Tank assy | Reservoir compl. | Kraftstoffbehalter Kpl. | 1 | |
| 2 | 30837 | Distanziale | Spacer | Entretoise | Abstandsstuck | 2 | |
| 3 | 30412 | Tampone | Damper | Tampon | Gummipuffer | 2 | |
| 4 | 32986 | Spessore elastico posteriore | Rear rubber pad | Epaisseur élast AR | Elasticherbelag | 1 | |
| 5 | 31062 | Spessore elastico anteriore | Front rubber pad | Epaisseur élast AV | Elastischerbelag | 1 | |
| 6 | 32899 | Tappo di carico | Plug | Bouchon | Verschluss | 1 | |
| 7 | 33245 | Vite chiusura foro | Screw | Vis | Schraube | 4 | |
| 8 | 31055 | Tubetto di sfiato | Hose | Tuyau | Schlauch | 1 | |
| 9 | 36155 | Decalcomania sinistra per serbatoio | Trim | Decalcomanie | Streifen | 1 | |
| 10 | 36156 | Decalcomania destra per serbatoio | Trim | Decalcomanie | Streifen | 1 | |
| 11 | 20156 | Vite | Screw | Vis | Schraube | 1 | |
| 12 | 2709 | Rosetta | Washer | Rondelle | Scheibe | 2 | |
| 13 | N15193-G22 | Dado frenato | Nut | Ecrou | Mutter | 1 | |
| 14 | 31668 | Attacco elastico post. | Rear connection | Attaque | Anschluss | 1 | |
| 15 | 30943 | Rubinetto benzina compl. | Gas valve assy | Robinet compl. | Kraftstoff-hahm Kpl. | 1 | |
| 16 | 34796 | Filtro | Filter | Filtre | Filter | 1 | |
| 17 | 10660 | Dado | Nut | Ecrou | Mutter | 1 | |
| 18 | 30942 | Guarnizione | Gasket | Joint | Dichtung | 1 | |
| 19 | 7898 | Condotto benzina | Gas line | Tuyau carburant | Kraftstoffleitung | 1 | |
| 20 | 27495 | Fascetta | Clamp | Collier | Schelle | 2 | |
| 21 | 32987 | Spessore elastico posteriore | Rear rubber pad | Epaisseur élast. AR | Elastischerbelag | 2 | |
| 22 | 33591 | Decalcomania raccom. uso motore | Trim | Decalcomanie | Streifen | 1 | |
| 23 | 33536 | Attacco sfiato serbatoio | Connection | Attaque | Anschluss | 1 | |
| 24 | 33479 | Molla protezione condotto | Spring | Ressort | Feder | 1 | |
| 25* | 33494 | Decalcomania raccomandaz. uso motociclo | Trim | Decalcomanie | Streifen | 1 | |
| 26* | 33495 | Decalcom. garanzia | Trim | Decalcomanie | Streifen | 1 | |

*: Solo per mercato USA
*: Only for USA
*: Seulement pour USA
*: Nur für USA

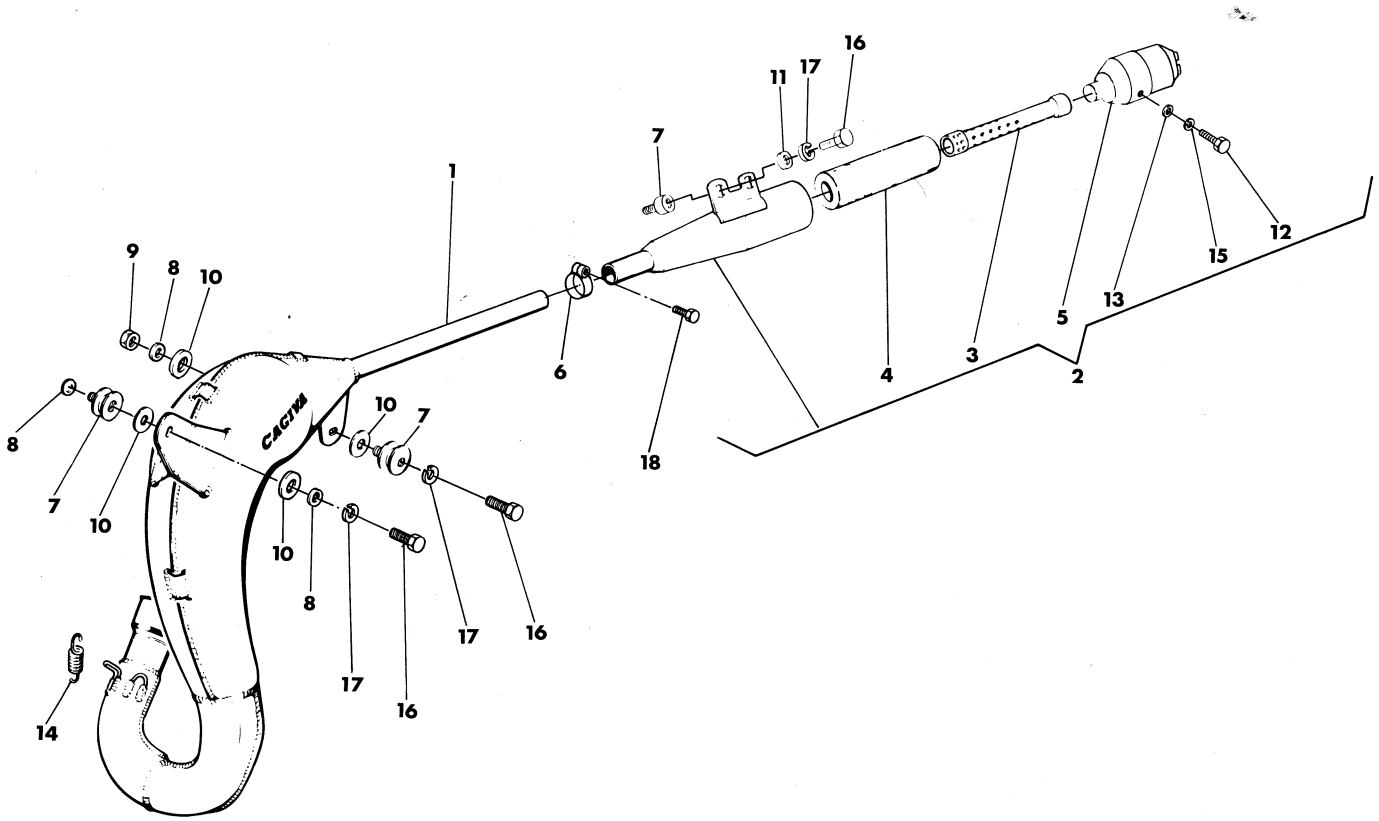


| Index - No. Pos. - N. | Code N. Nr. Code N. Cod. Code Nr. | DENOMINAZIONE | NAME | DESIGNATION | BESHREIBUNG | Q.ty - Q.tà Q.té - M.ge | Validity Validità Validité Gultig |
|---|---|---|---|---|---|---|---|
| 1 | [redacted]36372 | Tubo di scarico | Exhaust pipe | Tuyau d'échappement | Auspuffrohr | 1 | |
| | 34139 | Tubo di scarico (D) | Exhaust pipe (D) | Tuyau d'échappement (D) | Auspuffrohr (D) | 1 | |
| 2 | 36325 | Assieme silenziatore di scarico | Silencer | Silencieux | Schalldampfer | 1 | |
| 3 | 36326 | Tubo forato | Tube | Tuyau | Rohr | 1 | |
| 4 | 33044 | Lana di vetro | Fiberglass | Laine de verre | Glaswolle | 1 | |
| 5 | 36327 | Scodellino terminale | Cap | Capuchon | Haube | 1 | |
| 6 | 36337 | Fascetta | Clamp | Collier | Schelle | 1 | |
| 7 | 31854 | Antivibrante | Damper | Element antivibrant | Vibrierschatzelement | 4 | |
| 8 | 1911 | Rosetta | Washer | Rondelle | Scheibe | 3 | |
| 9 | 14668 | Dado frenato | Nut | Ecrou | Mutter | 1 | |
| 10 | 30809 | Rondella di amianto | Washer | Rondelle | Scheibe | 4 | |
| 11 | 28810 | Rosetta piana | Washer | Rondelle | Scheibe | 2 | |
| 12 | N2920-G22 | Vite | Screw | Vis | Schraube | 3 | |
| 13 | N15503-G22 | Rosetta piana | Washer | Rondelle | Scheibe | 3 | |
| 14 | 21700 | Molla | Spring | Ressort | Feder | 2 | |
| 15 | N15535-G22 | Rosetta elastica | Spring washer | Rondelle élastique | Federscheibe | 3 | |
| 16 | N1137-G22 | Vite | Screw | Vis | Schraube | 4 | |
| 17 | N15538-G22 | Rosetta elastica | Lock washer | Rondelle elastique | Federsheibe | 4 | |
| 18 | N1140-G22 | Vite | Screw | Vis | Schraube | 1 | |

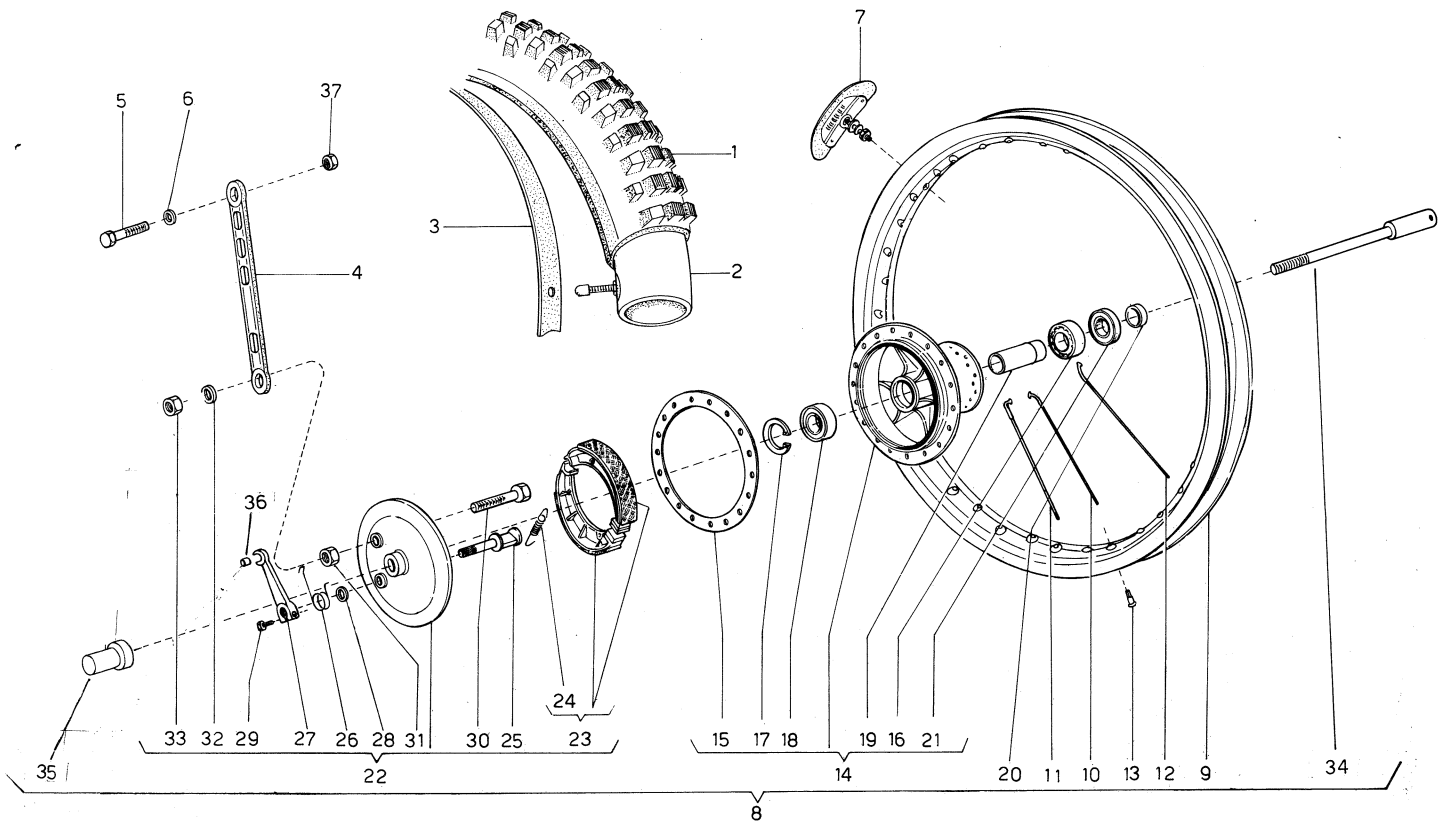


| Index - No. Pos. - N. | Code N. Nr. Code N. Cod. Code Nr. | DENOMINAZIONE | NAME | DESIGNATION | BESHREIBUNG | Q.ty - Q.tà Q.te - M.ge | Validity Validità Validité Gultig |
|---|---|---|---|---|---|---|---|
| 1 | 27463 | Pneumatico 3,00 × 21'' MT 16 Pirelli | Tire | Pneu | Reifen | 1 | |
| 2 | 18648 | Camera d'aria | Tube | Chambre à air | Gummischlauch | 1 | |
| 3 | 13346 | Fascia copriraggi | Rim strip | Bande | Felgenband | 1 | |
| 4 | 33786 | Tirante freno ant. | Tie rod | Tirant | Zugstange | 1 | |
| 5 | N1144-G22 | Vite | Screw | Vis | Schraube | 1 | |
| 6 | N15506-G22 | Rosetta piana | Washer | Rondelle | Scheibe | 1 | |
| 7 | 32758 | Staffa blocc. pneumatico | Tire blend clamp | Plaque d'arret pneu | Sicherungsplatte | 1 | |
| 8 | 35257 | Assieme ruota ant. senza pneumatico | Front wheel assy | Roce AV compl. | Vorterrad Kpl. | 1 | |
| 9 | 36282 | Cerchio WM1/1,6 × 21'' | Rim | Jante | Felge | 1 | |
| 10 | 33757 | Raggio int. lato coperchio | Spoke | Rayon | Speiche | 9 | |
| 11 | 33756 | Raggio est. lato coperchio | Spoke | Rayon | Speiche | 9 | |
| 12 | 30511 | Raggio lungo | Spoke | Rayon | Speike | 18 | |
| 13 | N29004 | Nipplo | Nipple | Nipple | Nippel | 36 | |
| 14 | 32335 | Mozzo anteriore compl. | Hub | Moyeu | Radnabe | 1 | |
| 15 | 32337 | Anello rinforzo | Ring | Anneau | Ring | 1 | |
| 16 | 1659 | Cuscinetto | Bearing | Roulement | Lager | 1 | |
| 17 | N21266-G2 | Anello elastico | Circlip | Bague d'arret | Federring | 1 | |
| 18 | 26859 | Cuscinetto | Bearing | Roulement | Lager | 1 | |
| 19 | 32338 | Distanziale interno | Spacer | Entretoise | Abstandsstuck | 1 | |
| 20 | 32339 | Distanziale esterno | Spacer | Entretoise | Abstandsstuck | 1 | |
| 21 | 22961 | Anello di tenuta | Seal ring | Bague d'étanchéité | Dichtungsring | 1 | |
| 22 | 33791 | Assieme coperchio portaceppi | Side plate assy | Couvercle compl. | Deckel, Kpl. | 1 | |
| 23 | 32342 | Ceppi freno | Brake shoe assy | Sabots de frein compl. | Bremsbacke, Kpl. | 1 | |
| 24 | 32344 | Molla ceppi | Spring | Ressort | Feder | 2 | |
| 25 | 32345 | Camma com. ceppi | Cam brake shoe assy | Came compl. | Steuernocken Kpl. | 1 | |
| 26 | 33793 | Molla leva | Spring | Ressort | Feder | 1 | |
| 27 | 32347 | Leva com. ceppi | Lever | Levier | Kebel | 1 | |
| 28 | 6500/1 | Rosetta | Washer | Rondelle | Scheibe | 1 | |
| 29 | N1081-G22 | Vite | Screw | Vis | Schrauble | 1 | |
| 30 | N1210-G22 | Vite fiss. tirante com. portaceppi | Screw | Vis | Schraube | 1 | |
| 31 | N15066-G22 | Dado | Nut | Ecrou | Mutter | 1 | |
| 32 | N15507-G22 | Rondella piana | Washer | Rondelle | Scheibe | 1 | |
| 33 | N15197-G22 | Dado | Nut | Ecrou | Mutter | 1 | |
| 34 | 31466 | Perno ruota | Axle | Axe | Stift | 1 | |
| 35 | 31467 | Boccola ferma ruota | Bushing | Douille | Buchse | 1 | |
| 36 | 27649 | Barilotto per leva com. freno ant. | Retainer | Cliquet | Nippelaufnahme | 1 | |
| 37 | 14668 | Dado | Nut | Ecrou | Mutter | 1 | |

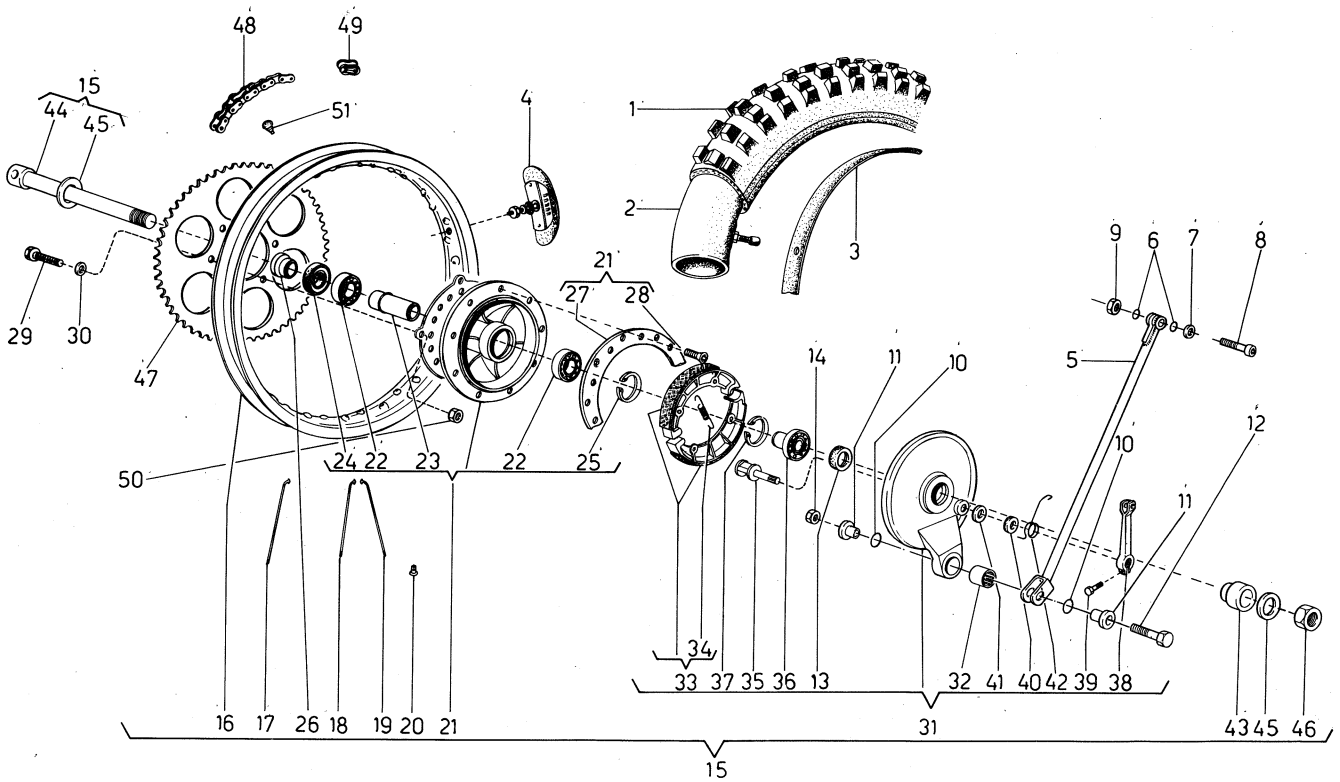


| Index - No.<br>Pos. - N. | Code N.<br>Nr. Code<br>N. Cod.<br>Code Nr. | DENOMINAZIONE | NAME | DESIGNATION | BESHREIBUNG | Q.ty - Q.tà<br>Q.te - M.ge | Validity<br>Validità<br>Validité<br>Gultig |
|---|---|---|---|---|---|---|---|
| 1 | 32441 | Pneumatico 4,00 × 18'' MT 16 Pirelli | Tire | Pneu | Reifen | 1 | |
| 2 | 33607 | Camera d'aria | Tube | Chambre à air | Gummischlauch | 1 | |
| 3* | 1688 | Fascia copriraggi | Rim strip | Bande | Felgenband | 1 | |
| | 21611 | Fascia copriraggi | Rim strip | Bande | Felgenband | 1 | |
| 4 | 32759 | Staffa blocc. pneumatico | Bracket | Bride | Befestigungsbugel | 1 | |
| 5 | 33782 | Tirante | Tie rod | Tirant | Zugstange | 1 | |
| 6 | 22551 | Anello OR | ''O''Ring | Joint ''O'' | O-Ring | 2 | |
| 7 | 13419 | Rosetta | Washer | Rondelle | Scheibe | 1 | |
| 8 | N2513-G22 | Vite | Screw | Vis | Schraube | 1 | |
| 9 | 14868 | Dado | Nut | Ecrou | Mutter | 1 | |
| 10 | 23114 | Anello OR | ''O''Ring | Joint ''O'' | O-Ring | 2 | |
| 11 | 32127 | Bussola | Bushing | Douille | Buchse | 2 | |
| 12 | N1146-G22 | Vite | Screw | Vis | Schraube | 1 | |
| 13 | 22961 | Anello di tenuta | Seal ring | Bague d'étanchéité | Dichtungsring | 1 | |
| 14 | 14668 | Dado frenato | Nut | Ecrou | Mutter | 1 | |
| 15 | 36458 | Assieme ruota posteriore senza corona e pneumatico | Rear wheel assy without sprocket and tire | Roue AR compl. sans couronne et pneu | Hinterrad Kpl. ohne kranz und reifen | 1 | |
| 16 | 36284 | Cerchio WM2/1,85 × 18'' | Rim | Jante | Felge | 1 | |
| 17 | 36285 | Raggio lato corona | Spoke | Rayon | Speiche | 18 | |
| 18 | 34576 | Raggio lato freno interno | Spoke | Rayon | Speiche | 9 | |
| 19 | 34575 | Raggio lato freno esterno | Spoke | Rayon | Speiche | 9 | |
| 20 | N29005 | Nipplo | Nipple | Nipple | Nippel | 36 | |
| 21 | 32835 | Assieme mozzo | Rear hub assy | Moyeu compl. | Radnabe Kpl. | 1 | |
| 22 | 21903 | Cuscinetto | Bearing | Roulement | Lager | 2 | |
| 23 | 32837 | Distanziale interno | Spacer | Entretoise | Abstandsstuck | 1 | |
| 24 | 22963 | Anello di tenuta | Seal ring | Bague d'étanchéiteé | Dichtungsring | 1 | |
| 25 | N21269-G2 | Anello Seeger | Circlip | Bague d'arret | Federring | 1 | |
| 26 | 32836 | Distanziale esterno | Spacer | Entretoise | Abstandsstuck | 1 | |
| 27 | 32838 | Flangia portaraggi | Flange | Flasque | Flansch | 1 | |
| 28 | 32839 | Vite | Screw | Vis | Schraube | 9 | |
| 29 | N1144-G22 | Vite | Screw | Vis | Schraube | 6 | |
| 30 | N15506-G22 | Rosetta | Washer | Rondelle | Scheibe | 6 | |
| 31 | 32841 | Assieme coperchio portaceppi | Side plate assy | Couvercle compl. | Deckel Kpl. | 1 | |
| 32* | 32223 | Boccola a rullini | Needle bearing | Roulement a aiguilles | Nadelkafig | 1 | |
| | 32224 | Boccola a rullini | Needle bearing | Roulement a aiguilles | Nadelkafig | 1 | |
| 33 | 32843 | Ceppi freno | Brake shoe assy | Sabots de frein compl. | Bremsbacke, Kpl. | 1 | |

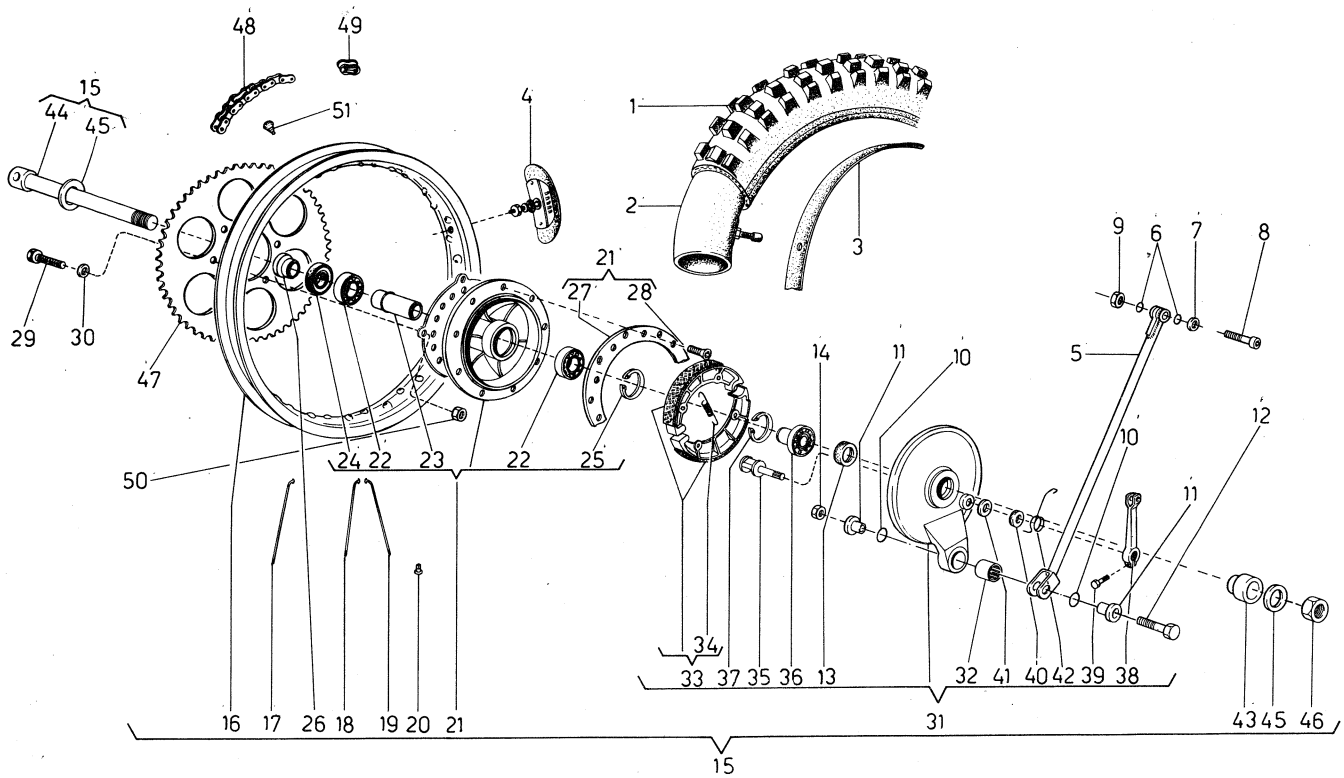


| Index - No.<br>Pos. - N. | Code N.<br>Nr. Code<br>N. Cod.<br>Code Nr. | DENOMINAZIONE | NAME | DESIGNATION | BESHREIBUNG | Q.ty - Q.tà<br>Q.te - M.ge | Validity<br>Validità<br>Validité<br>Gultig |
|---|---|---|---|---|---|---|---|
| 34 | 32845 | Molla | Spring | Ressort | Feder | 2 | |
| 35 | 32846 | Camma | Cam | Came | Nocken | 1 | |
| 36 | 32847 | Cuscinetto con distanziale | Bearing | Roulement | Lager | 1 | |
| 37 | N21270-G2 | Anello Seeger | Circlip | Bague d'arret | Federring | 1 | |
| 38 | 32848 | Leva com. ceppi | Lever | Levier | Steverhebel | 1 | |
| 39 | N1083-G22 | Vite | Screw | Vis | Schraube | 1 | |
| 40 | 31457 | Guarnizione | Gasket | Joint | Dichtung | 1 | |
| 41 | 7380 | Rosetta | Washer | Rondelle | Scheibe | 1 | |
| 42 | 32849 | Molla | Spring | Ressort | Feder | 1 | |
| 43 | 32850 | Distanziale | Spacer | Entretoise | Abstandsstuck | 1 | |
| 44 | 32746 | Perno ruota | Pin | Pivot | Stift | 1 | |
| 45 | 31492 | Rosetta | Washer | Rondelle | Scheibe | 2 | |
| 46 | N15055-G22 | Dado | Nut | Ecrou | Mutter | 1 | |
| 47 | 33398 | Corona z=48 (di serie) | Sprocket z=48 (Standard) | Couronne z=48 (en serie) | Kranz z=48 (in serie) | 1 | |
| | 33396 | Corona z=46 | Sprocket z=46 | Couronne z=46 | Kranz z=46 | 1 | |
| | 33400 | Corona z=50 | Sprocket z=50 | Couronne z=50 | Kranz z=50 | 1 | |
| 48 | 33417 | Catena REGINA 5/8''×6.5 | Chain REGINA 5/8''×6.5 | Chaine REGINA 5/8''× 6.5 | Ketle REGINA 5/8''×6.5 | | |
| | | Tipo 135 GP | Tipo 135 GP | Tipo 135 GP | Tipo 135 GP | 1 | |
| 49 | 33507 | Giunto | Master link | Accouplement | Kupplung | 1 | |
| 50 | N15035-G22 | Dado | Nut | Ecrou | Mutter | 6 | |
| 51 | 9032 | Tampone | Rubber | Tampon | Stopfen | 1 | |

* In alternativa
* In alternative
* En alternative
* Die Auswahl

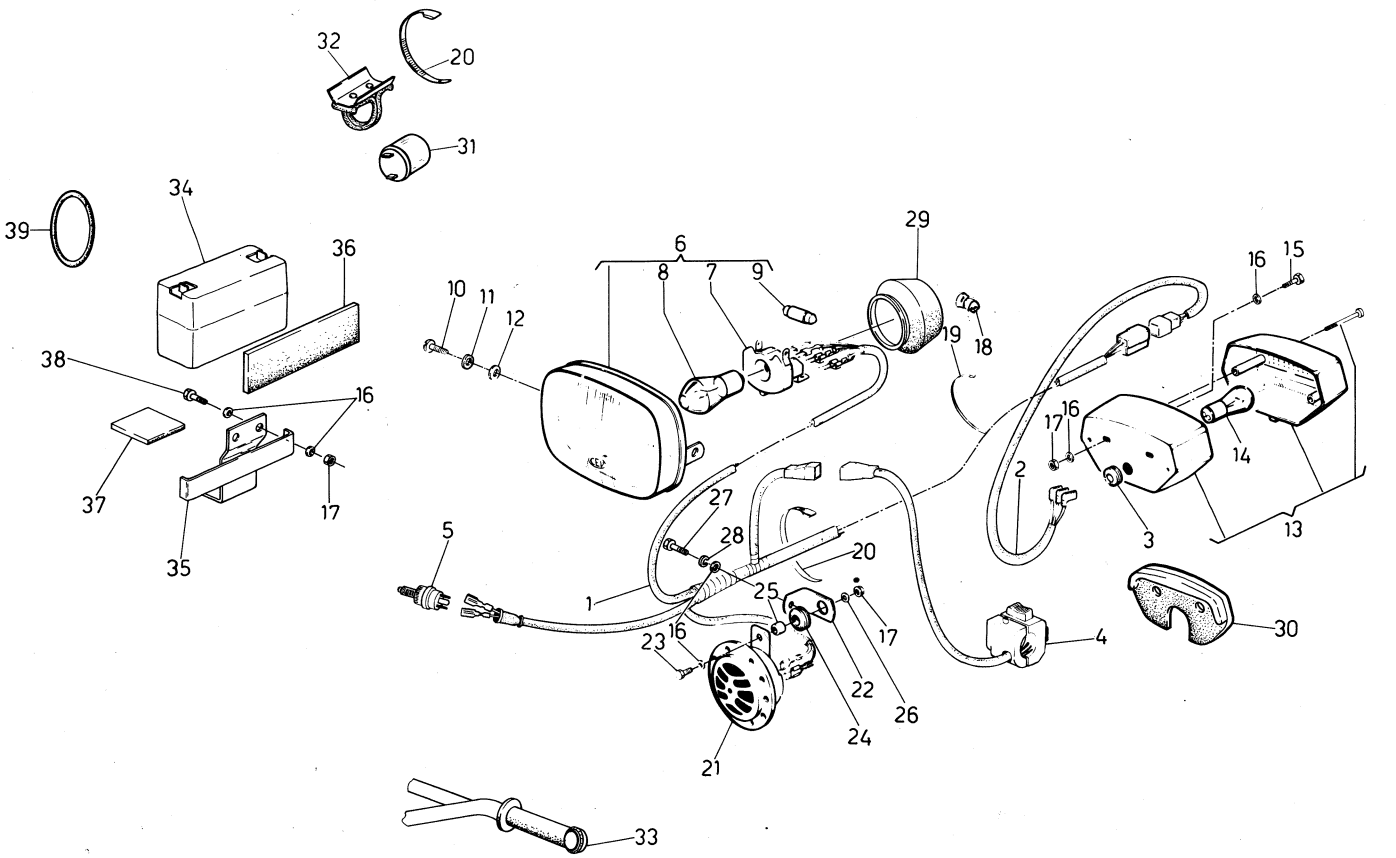


| Index - No. Pos. - N. | Code N. Nr. Code N. Cod. Code Nr. | DENOMINAZIONE | NAME | DESIGNATION | BESHREIBUNG | Q.ty - Q.tà Q.te - M.ge | Validity Validità Validité Gultig |
|---|---|---|---|---|---|---|---|
| 1 | 35399 | Gruppo principale cavi | Cable set | Gropue de câles | Kabelgruppe | 1 | |
| | 35522 | Gruppo principale cavi (D) | Cable set (D) | Gropue de câles (D) | Kabelgruppe (D) | 1 | |
| 2 | 31649 | Cavo tra fan. post. e gruppo cavi | Cable | Câble | Kabel | 1 | |
| 3 | 16132 | Passacavo | Cable guide | Guide câble | Kabelführung | 1 | |
| 4 | 32939 | Commutatore sul manubrio | Change-over switch | Commutateur | Umschalter | 1 | |
| | 33101 | Commutatore sul man. (D) | Change-over switch (D) | Commutateur (D) | Umschalter (D) | 1 | |
| 5* | 14340 | Interruttore stop freno ant. | Front stop signal switch | Interrupteur de stop avant | Vordbremslichtschalter | 1 | |
| | 32940 | Interruttore stop freno ant. | Front stop signal switch | Interrupteur de stop avant | Vordbremslichtschalter | 1 | |
| 6 | 35252 | Proiettore completo | Headlamp assembly | Projecteur compl. | Scheinwerfer, Kpl. | 1 | |
| | 35276 | Proiettore completo (F) | Headlamp assembly (F) | Projecteur compl. (F) | Scheinwerfer, Kpl. (F) | 1 | |
| 7 | 31658 | Porta lampada | Lamp holder | Douille | Lampenfass | 1 | |
| 8 | 14836 | Lampada biluce 6V-35/35W | 6V-35/35W bulb | Lampe 6V-35/35W | Lampe 6V-35/35W | 1 | |
| | 33298 | Lampada biluce (F) | Bulb (F) | Lampe (F) | Lampe (F) | 1 | |
| 9 | 6208 | Lampada a siluro 6V-5W | Bulb 6V-5W | Lampe 6V-5W | Lampe 6V-5W | 1 | |
| 10 | 33564 | Vite fiss. proiettore | Locking screw | Vis d'arret | Schraube | 2 | |
| 11 | 30232 | Rosetta in gomma | Rubber washer | Rondelle | Scheibe | 2 | |
| 12 | 2709 | Rosetta piana | Washer | Rondelle | Scheibe | 2 | |
| 13 | 36341 | Fanale posteriore | Tail light | Feu arrière | Hecklicht | 1 | |
| | 31597 | Assieme fanale posteriroe (D, CH) | Tail light assy (D, CH) | Feu ar. compl. (D, CH) | Hecklicht, Kpl. (D, CH) | 1 | |
| 14 | 31663 | Lampada biluce 6V-5/21W | 6V-5/21W bulb | Lampe 6V-5/21W | Lampe 6V-5/21W | 1 | |
| 15 | N1080-G22 | Vite | Screw | Vis | Schraube | 2 | |
| | N1085-G22 | Vite (D) | Screw (D) | Vis (D) | Schraube (D) | 2 | |
| 16 | N15504-G22 | Rosetta piana | Washer | Rondelle | Scheibe | 6 | |
| | N15504-G22 | Rosetta piana (D) | Washer (D) | Rondelle (D) | Scheibe (D) | 10 | |
| 17 | 14868 | Dado frenato | Nut | Ecrou | Mutter | 3 | |
| | 14868 | Dado frenato (D) | Nut (D) | Ecrou (D) | Mutter (D) | 5 | |
| 18 | 31661 | Ancoraggio cavi | Cables anchor | Blocage câbles | Sperrung | 6 | |
| 19 | 21811 | Fascetta | Clamp | Collier | Schelle | 11 | |
| 20 | 21812 | Fascetta | Clamp | Collier | Schelle | 2 | |
| 21 | 31706 | Avvisatore acustico | Horn | Avertiss. acoustique | Hupe | 1 | |
| | 33106 | Avvisatore acustico (D) | Horn (D) | Avertiss. acoustique (D) | Hupe (D) | 1 | |
| 22 | 31707 | Squadretta | Support plate | Support | Halter | 1 | |
| | 34057 | Squadretta sost. avvis. acust. (D) | Support plate (D) | Support (D) | Halter (D) | 1 | |
| 23 | N1082-G22 | Vite | Screw | Vis | Schraube | 1 | |
| | N1081-G22 | Vite fiss. avv. acustico (D) | Screw (D) | Vis (D) | Schraube (D) | 1 | |
| 24 | 18048 | Gommino antivibrante | Rubber | Caoutchouc | Gummistück | 1 | |
| 25 | 18153 | Distanziale | Spacer | Entretoise | Distanzstück | 1 | |
| | 33115 | Distanziale (D) | Spacer (D) | Entretoise (D) | Distanzstück (D) | 1 | |

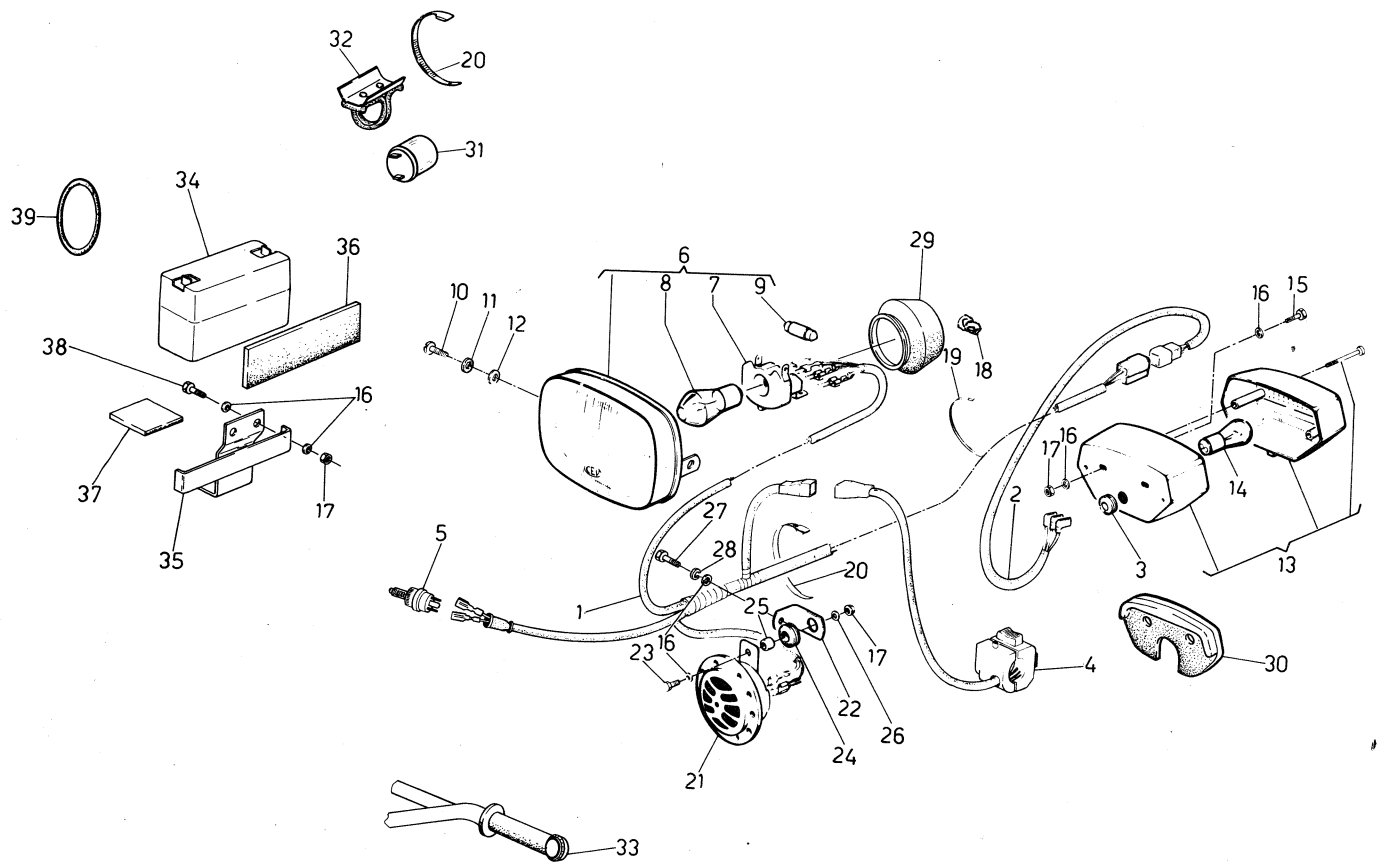


| Index - No.<br>Pos. - N. | Code N.<br>Nr. Code<br>N. Cod.<br>Code Nr. | DENOMINAZIONE | NAME | DESIGNATION | BESHREIBUNG | Q.ty - Q.tà<br>Q.te - M.ge | Validity<br>Validità<br>Validité<br>Gultig |
|---|---|---|---|---|---|---|---|
| 26 | 22271 | Rosetta piana | Washer | Rondelle | Scheibe | 1 | |
| | 22271 | Rosetta piana (D) | Washer (D) | Rondelle (D) | Scheibe (D) | 2 | |
| 27 | N1078-G22 | Vite | Screw | Vis | Schraube | 1 | |
| 28 | N15536-G22 | Rosetta elastica | Spring washer | Rondelle élastique | Federscheibe | 1 | |
| 29 | 36176 | Cappuccio protez. portalampade | Cap | Capouchon | Kappe | 1 | |
| 30 | 34401 | Spessore per fanalino post. (D) | Shim (D) | Rondelle (D) | Scheibe (D) | 1 | |
| 31 | 33100 | Intemittenza (D) | Flashing (D) | Intermittence (D) | Blinkleuchte (D) | 1 | |
| 32 | 33116 | Supporto interm. (D) | Holder (D) | Support (D) | Halter (D) | 1 | |
| 33 | 33102 | Indicatore di direzione (D) | Turn indicator (D) | Clignotant (D) | Blinker (D) | 2 | |
| 34 | 33099 | Accumulatore a secco (D) | Dry battery (D) | Batterie (D) | Trokenbatterie (D) | 1 | |
| 35 | 34058 | Supporto accumulatore (D) | Battery holder (D) | Support batterie (D) | Batteriehalter (D) | 1 | |
| 36 | 34062 | Spessore elastico (D) | Shim (D) | Rondelle élastique (D) | Federscheibe (D) | 1 | |
| 37 | 34063 | Spessore elastico (D) | Shim (D) | Rondelle élastique (D) | Federscheibe (D) | 1 | |
| 38 | N1078-G22 | Vite (D) | Screw (D) | Vis (D) | Schraube (D) | 2 | |
| 39 | 22846 | Anello toroidale (D) | Ring (D) | Bague (D) | Dichtung (D) | 1 | |

* In alternativa.
* In alternative.
* En alternative.
* Die Auswahl.

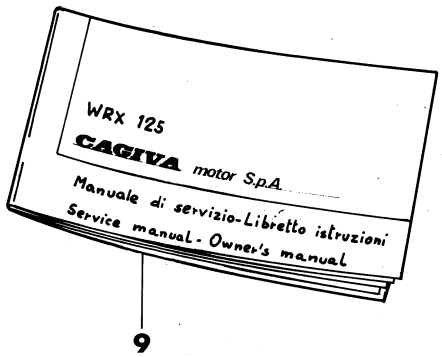


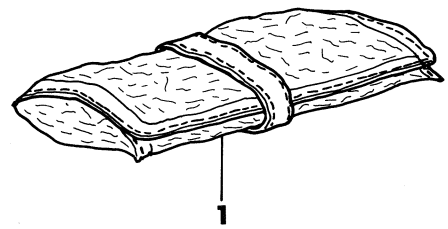

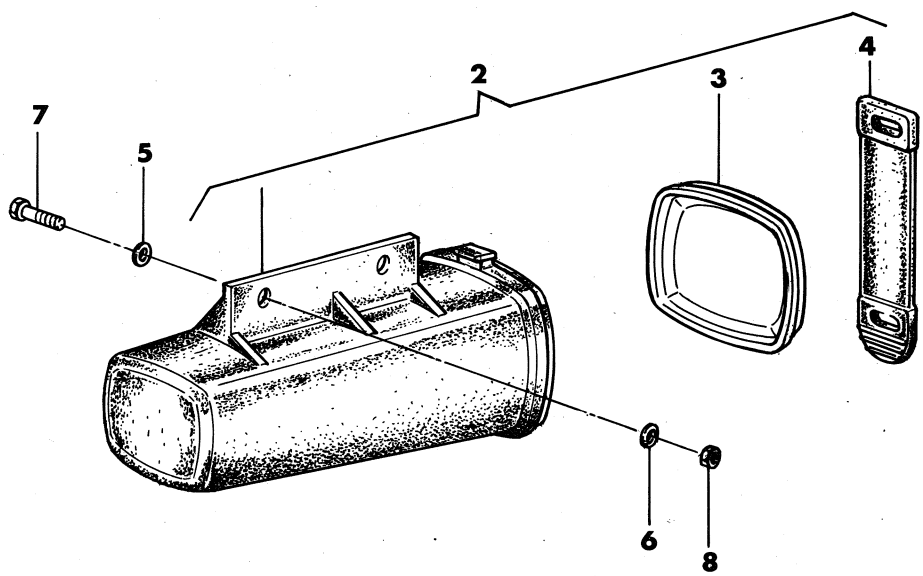

| Index - No. Pos. - N. | Code N. Nr. Code N. Cod. Code Nr. | DENOMINAZIONE | NAME | DESIGNATION | BESHREIBUNG | Q.ty - Q.tà Q.té - M.ge | Validity Validità Validité Gultig |
|---|---|---|---|---|---|---|---|
| 1 | 35254 | Borsa attrezzi completa | Tool case assy | Trousse à utils compl. | Werkzenggtasche | 1 | |
| 2 | 33951 | Contenitore per borsa attrezzi | Tool box | Trousse à outils | Werkzeugtasche | 1 | |
| 3 | 34223 | Coperchio | Cover | Couvercle | Dekel | 1 | |
| 4 | 34224 | Fascia elastica | Clamp | Collier | Schelle | 1 | |
| 5 | 22271 | Rondella piana | Washer | Rondelle | Scheibe | 2 | |
| 6 | N15504-G22 | Rondella piana | Washer | Rondelle | Scheibe | 2 | |
| 7 | N1079-G22 | Vite | Screw | Vis | Schraube | 2 | |
| 8 | 14868 | Dado autobloccante | Nut | Ecrou | Mutter | 2 | |
| 9 | 35249 | Manuale per l'uso e la manutenzione | Handbook | Emploi d'entretien | Handbuch | 1 | |

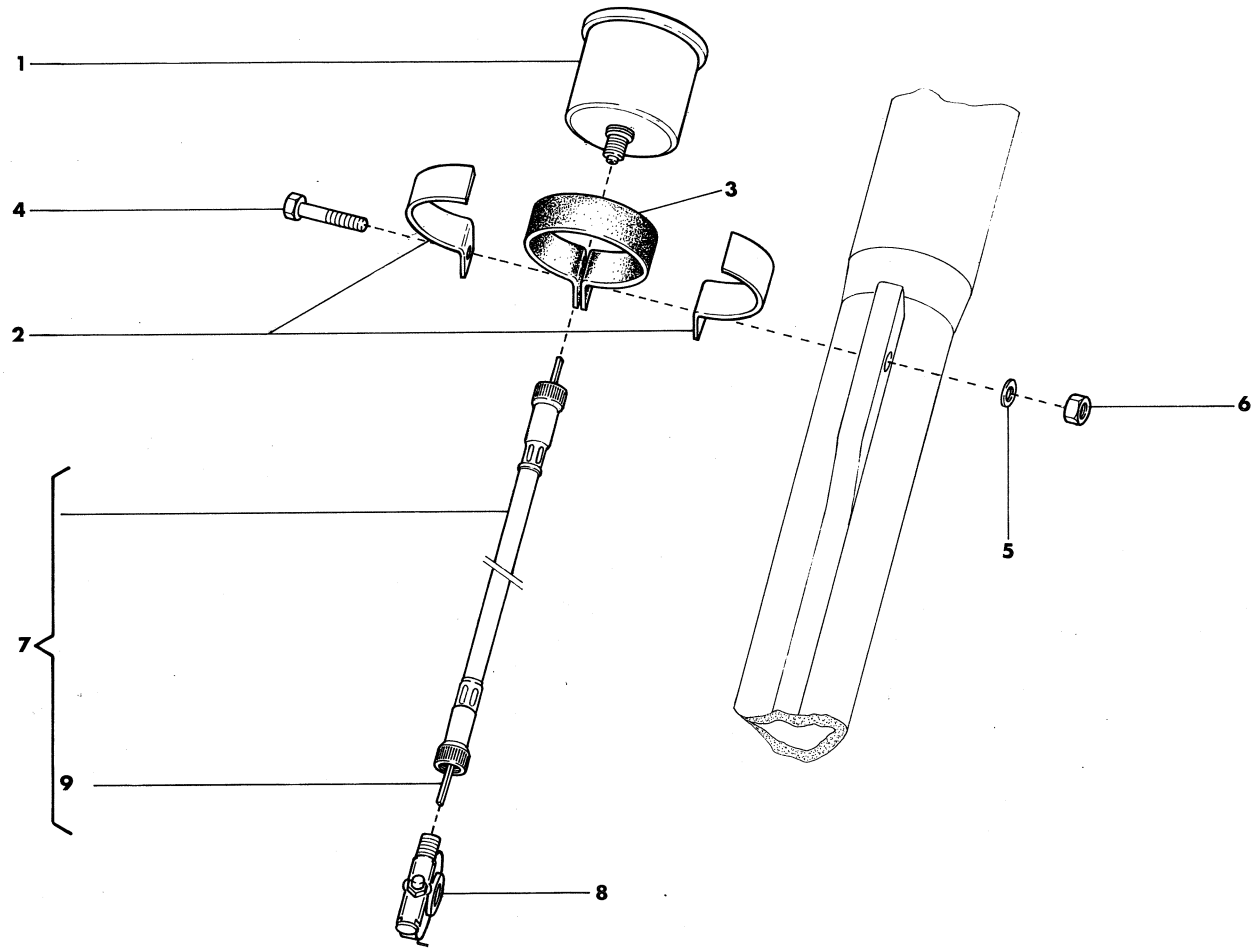


| Index - No. Pos. - N. | Code N. Nr. Code N. Cod. Code Nr. | DENOMINAZIONE | NAME | DESIGNATION | BESHREIBUNG | Q.ty - Q.tà Q.té - M.ge | Validity Validità Validité Gultig |
|---|---|---|---|---|---|---|---|
| 1 | 35536 | Contachilometri | Speedometer | Compte-km. | Km.-Zähler | 1 | |
| 2 | 35541 | Piastrina fiss. | Plate | Plaquette | Platte | 2 | |
| 3 | 35539 | Spessore elastico | Elastic thickness | Epaiseur élastique | Elastischerdike | 1 | |
| 4 | N1144-G22 | Vite fiss. contachilometri | Screw | Vis | Schraube | 1 | |
| 5 | N15506-G22 | Rosetta piana | Washer | Rondelle | Scheibe | 1 | |
| 6 | 14668 | Dado autobloccante | Nut | Ecrou | Mutter | 1 | |
| 7 | 35538 | Trasmissione per contachil. | Cable guide | Guide câble | Kabelführung | 1 | |
| 8 | 35537 | Rinvio ad angolo contachil. | Drive unit | Renvoi | Vergelege | 1 | |
| 9 | 35543 | Trasmiss. flessibile | Cable | Cable | Kabel | 1 | |

## INDICE NUMERICO PROGRESSIVO / NUMERICAL INDEX / INDEX NUMERIQUE / NUMMERNVERZEICHNIS

| DISEGNO<br>DRAWING<br>DESSIN<br>ZEICHNUNG | PAGINA<br>PAGE<br>PAGE<br>SEITE | DISEGNO<br>DRAWING<br>DESSIN<br>ZEICHNUNG | PAGINA<br>PAGE<br>PAGE<br>SEITE | DISEGNO<br>DRAWING<br>DESSIN<br>ZEICHNUG | PAGINA<br>PAGE<br>PAGE<br>SEITE |
|---|---|---|---|---|---|
| 1049/6 | 14 | 12034 | 16 | 22466 | 16 |
| 1199 | 25 | 12041/172 | 16 | 22551 | 10-30 |
| 1656 | 24 | 12041/175 | 16 | 22613 | 6 |
| 1659 | 29 | 12041/178 | 16 | 22846 | 33 |
| 1688 | 30 | 12045 | 17 | 22946 | 9 |
| 1911 | 28 | 12046 | 17 | 22961 | 29-30 |
| 2709 | 15-27-32 | 12048 | 17 | 22963 | 30 |
| 3170 | 26-11 | 12451 | 17 | 23108 | 6-9 |
| 3760 | 26 | 12723 | 25 | 23114 | 30 |
| 4103 | 16 | 13346 | 29 | 23158 | 15 |
| 4104 | 16 | 13419 | 30 | 23185 | 4 |
| 4551/10 | 10 | 14340 | 32 | 23736 | 12 |
| 4553/3 | 12 | 14668 | 19-26-28 | 23979 | 16 |
| 4552/8 | 12 | | 29-30-35 | 23981 | 16 |
| 4553/60 | 10 | 14836 | 32 | 23983 | 16 |
| 4553/10 | 12 | 14868 | 7-15-19-22 | 23985 | 16 |
| 4646 | 20 | | 26-30-32-34 | 23990 | 17 |
| 5761/58 | 16 | 15992 | 14 | 24319 | 6-8 |
| 6208 | 32 | 16132 | 32 | 24838 | 14 |
| 6500/1 | 29 | 18048 | 26-32 | 24839 | 14 |
| 6513 | 25 | 18153 | 32 | 24840 | 14 |
| 6725/3 | 8 | 18648 | 29 | 24841/2-3 | 14 |
| 6925 | 25 | 19345 | 25 | 24849 | 14 |
| 7380 | 31 | 19620 | 8 | 24856 | 14 |
| 7719 | 8 | 19627 | 11 | 24857 | 14 |
| 7898 | 27 | 19768 | 8 | 24858 | 14 |
| 7989/3 | 12 | 19789 | 13 | 24905 | 10 |
| 7989/5 | 12 | 19857 | 9 | 24947 | 8 |
| 7989/8 | 12 | 19965 | 6 | 24951 | 8 |
| 7989/10 | 12 | 20156 | 27 | 24983 | 11 |
| 8146 | 8 | 20474 | 10 | 24984 | 11 |
| 9032 | 31 | 20682 | 5 | 25044 | 11 |
| 9671 | 22 | 21254 | 9 | 25082 | 14 |
| 9695 | 23 | 21375 | 14 | 25138 | 12 |
| 10135 | 22 | 21611 | 30 | 26134 | 14 |
| 10660 | 27 | 21700 | 28 | 26176 | 12 |
| 10904/10 | 10 | 21811 | 24-32 | 26322/05 | 19 |
| 11276 | 4 | 21812 | 24-32 | 26498 | 19 |
| 11524 | 8 | 21903 | 30 | 26548 | 15 |
| 11794/3 | 5 | 21929 | 5 | 26859 | 29 |
| 11794/4 | 5 | 21954 | 20 | 26884 | 6 |
| 11794/5 | 5 | 21991 | 23 | 27103 | 14 |
| 11794/6 | 5 | 22121 | 12 | 27142 | 19 |
| 12029 | 16 | 22271 | 19-23-26 | 27143 | 19 |
| 12030 | 16 | | 33-34 | 27158 | 14 |
| 12032/70 | 16 | 22373 | 12 | 27463 | 29 |
| 12033 | 16 | 22375 | 10 | 27495 | 27 |

## INDICE NUMERICO PROGRESSIVO / NUMERICAL INDEX / INDEX NUMERIQUE / NUMMERNVERZEICHNIS


| DISEGNO DRAWING DESSIN ZEICHNUNG | PAGINA PAGE PAGE SEITE | DISEGNO DRAWING DESSIN ZEICHNUNG | PAGINA PAGE PAGE SEITE | DISEGNO DRAWING DESSIN ZEICHNUG | PAGINA PAGE PAGE SEITE |
|---|---|---|---|---|---|
| 27521 | 5 | 30876 | 24 | 31679 | 12 |
| 27522 | 18 | 30877 | 24 | 31695 | 10 |
| 27589 | 8 | 30878 | 24 | 31696 | 10 |
| 27649 | 29 | 30881 | 24 | 31698 | 6 |
| 27783/1 | 15 | 30882 | 24 | 31706 | 32 |
| 27865 | 14 | 30883 | 24 | 31707 | 32 |
| 27910/9 | 16 | 30884 | 24 | 31717 | 8 |
| 27912/40 | 16 | 30885 | 24 | 31735 | 11 |
| 27960 | 9 | 30886 | 24 | 31739 | 11 |
| 28810 | 28 | 30887 | 24 | 31743 | 12 |
| 28960/03 | 6 | 30888 | 24 | 31748 | 8 |
| 29042 | 16 | 30889 | 24 | 31750 | 8 |
| 29074 | 5 | 30890 | 24 | 31752 | 9 |
| 29089 | 11 | 30908 | 15 | 31753 | 6 |
| 29116 | 20 | 30942 | 27 | 31754 | 6 |
| 29117 | 20 | 30943 | 27 | 31755 | 6 |
| 29492/258 | 16 | 30967 | 8 | 31757 | 6 |
| 29797 | 18-26 | 31055 | 27 | 31761 | 10 |
| 29806 | 26 | 31062 | 27 | 31762 | 10 |
| 29861 | 14 | 31089 | 20 | 31763 | 10 |
| 29862 | 14 | 31106 | 20 | 31764 | 10 |
| 29912 | 19-23 | 31107 | 20 | 31765 | 10 |
| 30045 | 19 | 31113 | 21 | 31768 | 12 |
| 30229 | 26 | 31128 | 20 | 31769 | 12 |
| 30232 | 26-32 | 31376 | 15 | 31771 | 12 |
| 30343 | 24 | 31381 | 11 | 31772 | 12 |
| 30344 | 24 | 31388 | 9 | 31772 | 12 |
| 30412 | 27 | 31457 | 31 | 31773 | 12 |
| 30511 | 29 | 31466 | 29 | 31774 | 14 |
| 30568 | 8 | 31467 | 29 | 31795 | 10 |
| 30728 | 8 | 31477 | 18 | 31803 | 8 |
| 30780 | 23 | 31478 | 26 | 31813 | 11 |
| 30794 | 16 | 31485 | 11 | 31814 | 11 |
| 30809 | 28 | 31492 | 31 | 31817 | 9 |
| 30820 | 11 | 31495 | 26 | 31819 | 9 |
| 30837 | 27 | 31497 | 26 | 31827 | 4 |
| 30854 | 6 | 31498 | 26 | 31830 | 11 |
| 30856 | 4 | 31550 | 15 | 31854 | 28 |
| 30857 | 4 | 31578 | 23 | 31913 | 4 |
| 30869/5 | 4 | 31579 | 23 | 31970 | 4 |
| 30868/8 | 4 | 31580 | 22 | 31981 | 6-18 |
| 30869/10 | 4 | 31597 | 32 | 31992 | 18 |
| 30871 | 24 | 31649 | 32 | 32015 | 18 |
| 30872 | 24 | 31658 | 32 | 32034 | 18 |
| 30873 | 24 | 31661 | 32 | 32035 | 18 |
| 30874 | 24 | 31663 | 32 | 32036 | 18 |
| 30875 | 24 | 31668 | 27 | 32037 | 18 |

## INDICE NUMERICO PROGRESSIVO / NUMERICAL INDEX / INDEX NUMERIQUE / NUMMERNVERZEICHNIS


| DISEGNO DRAWING DESSIN ZEICHNUNG | PAGINA PAGE PAGE SEITE | DISEGNO DRAWING DESSIN ZEICHNUNG | PAGINA PAGE PAGE SEITE | DISEGNO DRAWING DESSIN ZEICHNUG | PAGINA PAGE PAGE SEITE |
|---|---|---|---|---|---|
| 32064 | 22 | 32477 | 24 | 32850 | 31 |
| 32065 | 22 | 32478 | 6 | 32853 | 16 |
| 32069/40 | 22 | 32479 | 6 | 32854 | 16 |
| 32069/50 | 22 | 32481 | 6 | 32855 | 16 |
| 32069/70 | 22 | 32485 | 8 | 32859 | 17 |
| 32069/100 | 22 | 32504 | 20 | 32860 | 16 |
| 32070/30 | 22 | 32506 | 20 | 32861 | 17 |
| 32070/70 | 22 | 32507 | 20 | 32866 | 17 |
| 32070/100 | 22 | 32508 | 20 | 32867 | 16 |
| 32070/120 | 22 | 32513 | 20 | 32859 | 17 |
| 32071 | 22 | 32514 | 20 | 32899 | 27 |
| 32106/7 | 19 | 32516 | 20 | 32905 | 23 |
| 32106/8 | 19 | 32518 | 21 | 32908 | 19 |
| 32106/9 | 19 | 32519 | 21 | 32915 | 12 |
| 32106/10 | 19 | 32520 | 21 | 32916 | 12 |
| 32109 | 19 | 32521 | 21 | 32917 | 12 |
| 32110 | 19 | 32522 | 21 | 32919 | 12 |
| 32127 | 30 | 32523 | 21 | 32920 | 12 |
| 32140 | 6 | 32525 | 21 | 32924 | 12 |
| 32152 | 26 | 32526 | 21 | 32925 | 12 |
| 32157 | 20 | 32527 | 21 | 32927 | 13 |
| 32160 | 19 | 32528 | 21 | 32939 | 32 |
| 32161 | 19 | 32530 | 21 | 32940 | 32 |
| 32164 | 25 | 32531 | 18 | 32961 | 24 |
| 32175 | 9 | 32540 | 20 | 32962 | 24 |
| 32177 | 25 | 32541 | 20 | 32963 | 24 |
| 32180 | 25 | 32542 | 20 | 32986 | 27 |
| 32203 | 10 | 32543 | 20 | 32987 | 27 |
| 32204 | 10 | 32620 | 14 | 33001 | 26 |
| 32205 | 10 | 32637 | 25 | 33014 | 14 |
| 32217 | 15 | 32746 | 31 | 33044 | 28 |
| 32223 | 30 | 32758 | 29 | 33048 | 3 |
| 32224 | 30 | 32759 | 30 | 33050 | 28 |
| 32288 | 26 | 32764 | 19 | 33054 | 3 |
| 32319 | 6 | 32765 | 19 | 33055 | 3 |
| 32335 | 29 | 32835 | 30 | 33061 | 26 |
| 32337 | 29 | 32836 | 30 | 33099 | 33 |
| 32338 | 29 | 32837 | 30 | 33101 | 32 |
| 32339 | 29 | 32838 | 30 | 33102 | 33 |
| 32342 | 29 | 32839 | 30 | 33103 | 24 |
| 32344 | 29 | 32841 | 30 | 33104 | 24 |
| 32345 | 29 | 32843 | 30 | 33106 | 32 |
| 32347 | 29 | 32845 | 31 | | |
| 32354 | 25 | 32846 | 31 | 33110 | 20 |
| 32389 | 8 | 32847 | 31 | 33115 | 32 |
| 32390 | 9 | 32848 | 31 | 33116 | 33 |
| 32441 | 30 | 32849 | 31 | 33123 | 24 |

## INDICE NUMERICO PROGRESSIVO / NUMERICAL INDEX / INDEX NUMERIQUE / NUMMERNVERZEICHNIS

| DISEGNO DRAWING DESSIN ZEICHNUNG | PAGINA PAGE PAGE SEITE | DISEGNO DRAWING DESSIN ZEICHNUNG | PAGINA PAGE PAGE SEITE | DISEGNO DRAWING DESSIN ZEICHNUG | PAGINA PAGE PAGE SEITE |
|---|---|---|---|---|---|
| 33136 | 4 | 33607 | 30 | 34356 | 4 |
| 33140 | 4 | 33629 | 6 | 34358 | 4 |
| 33143 | 8 | 33630 | 6 | 34367 | 3 |
| 33153 | 6-9 | 33706 | 7 | 34401 | 33 |
| 33154 | 5 | 33708 | 22 | 34444 | 22 |
| 33166 | 3 | 33727 | 11 | 34449 | 9 |
| 33177 | 19 | 33755 | 18 | 34575 | 30 |
| 33182 | 18 | 33756 | 29 | 34576 | 30 |
| 33184 | 23 | 33757 | 29 | 34604 | 6 |
| 33208 | 22 | 33759 | 11 | 34623 | 4 |
| 33211 | 16 | 33766 | 20 | 34691 | 20 |
| 33238 | 6 | 33767 | 20 | 34750 | 24 |
| 33245 | 27 | 33768 | 20 | 34790 | 5 |
| 33246 | 6 | 33769 | 20 | 34796 | 27 |
| 33298 | 32 | 33770 | 20 | 34968 | 11 |
| 33303 | 13 | 33771 | 20 | 35009 | 9 |
| 33305 | 21 | 33772 | 20 | 35045 | 9 |
| 33311 | 8 | 33774 | 20 | 35045 | 9 |
| 33312 | 8 | 33780 | 9 | 35047 | 8 |
| 33313 | 8 | 33781 | 11 | 35049 | 8 |
| 33324 | 10 | 33782 | 30 | 35068 | 5 |
| 33325 | 10 | 33786 | 29 | 35095 | 22 |
| 33336 | 12 | 33791 | 29 | 35100 | 8 |
| 33337 | 12 | 33791 | 29 | 35104 | 6 |
| 33390 | 15 | 33793 | 29 | 35105 | 24 |
| 33396 | 31 | 33858 | 13 | 35106 | 11 |
| 33398 | 31 | 33895 | 5 | 35109 | 11 |
| 33400 | 31 | 33951 | 34 | 35119 | 14 |
| 33411 | 29 | 33993 | 19 | 35121 | 12 |
| 33417 | 31 | 34035 | 14 | 35122 | 12 |
| 33424 | 12 | 34039 | 21 | 35136 | 9 |
| 33425 | 12 | 34055 | 19 | 35209 | 19 |
| 33426 | 12 | 34057 | 32 | 35210 | 24 |
| 33468 | 22 | 34058 | 33 | 35248 | 7 |
| 33469 | 22 | 34062 | 33 | 35249 | 34 |
| 33470 | 22 | 34063 | 33 | 35252 | 32 |
| 33473 | 22 | 34128/10 | 16 | 35254 | 34 |
| 33474 | 7 | 34139 | 28 | 35257 | 29 |
| 33479 | 27 | 34160 | 9 | 35260 | 5 |
| 33494 | 27 | 34168 | 4 | 35262 | 20 |
| 33495 | 27 | 34223 | 34 | 35273 | 20 |
| 33507 | 31 | 34224 | 34 | 35275 | 24 |
| 33527 | 25 | 34338 | 23 | 35276 | 32 |
| 33536 | 27 | 34355/1 | 4 | 35291 | 22 |
| 33564 | 32 | 34355/2 | 4 | 35307 | 15 |
| 33574 | 6 | 34355/3 | 4 | 35331 | 15 |
| 33591 | 27 | 34355/4 | 4 | 35340 | 4 |

## INDICE NUMERICO PROGRESSIVO / NUMERICAL INDEX / INDEX NUMERIQUE / NUMMERNVERZEICHNIS

| DISEGNO DRAWING DESSIN ZEICHNUNG | PAGINA PAGE PAGE SEITE |
|---|---|
| 35355 | 15 |
| 35399 | 32 |
| 35403 | 15 |
| 35407 | 5 |
| 35408 | 4 |
| 35515 | 19 |
| 35517 | 19 |
| 35518 | 19 |
| 35522 | 32 |
| 35536 | 35 |
| 35537 | 35 |
| 35538 | 35 |
| 35539 | 35 |
| 35541 | 35 |
| 35543 | 35 |
| 36151 | 26 |
| 36152 | 26 |
| 36153 | 26 |
| 36154 | 26 |
| 36155 | 27 |
| 36156 | 27 |
| 36157 | 27 |
| 36162 | 7 |
| 36176 | 33 |
| 36217 | 23 |
| 36229 | 11 |
| 36236 | 22 |
| 36260 | 19 |
| 36282 | 29 |
| 36284 | 30 |
| 36285 | 30 |
| 36293 | 16 |
| 36325 | 28 |
| 36326 | 28 |
| 36327 | 28 |
| 36337 | 28 |
| 36338 | 4 |
| 36341 | 32 |
| 36357 | 8 |
| 36379 | 10 |
| 36380 | 10 |
| 36386 | 9 |
| 36439 | 5 |
| 36458 | 30 |
| 36500 | 16 |
| 36501 | 4 |
| 36589 | 8 |
| 36590 | 26 |
| 36748 | 8 |
| YA 2288 | 3 |
| N1077-G22 | 8-22 |
| N1078-G22 | 23-26-33 |
| N1079-G22 | 15-22-23 |
| | 25-26-34 |
| N1080-G22 | 26-32 |
| N1081-G22 | 10-11-14 |
| | 29-32 |
| N1082-G22 | 32 |
| N1083-G22 | 18-26-31 |
| N1085-G22 | 7-32 |
| N1087-G22 | 22-26 |
| N1089-G22 | 20-22 |
| N1093-G22 | 23 |
| N1096-G22 | 19 |
| N1137-G22 | 19-28 |
| N1140-G22 | 19-28 |
| N1142-G22 | 10-26 |
| N1144-G22 | 29-30-35 |
| N1146-G22 | 19-30 |
| N1152-G22 | 22 |
| N1154-G22 | 19 |
| N1156-G22 | 19 |
| N1158-G22 | 19 |
| N1162-G22 | 19 |
| N1210-G22 | 29 |
| N1218-G22 | 20 |
| N1537-G22 | 8 |
| N2482-G22 | 13 |
| N2509-G22 | 4 |
| N2510-G22 | 6-9 |
| N2512-G22 | 9 |
| N2513-G22 | 30 |
| N2515-G22 | 8 |
| N2523-G22 | 6 |
| N2557-G22 | 20 |
| N2560-G22 | 20 |
| N2613-G22 | 20 |
| N2899-G22 | 15-8 |
| N2902-G22 | 24 |
| N2920-G22 | 28 |
| N2926-G22 | 20 |
| N3260-G22 | 24 |
| N3481-G22 | 18 |
| N3834-G22 | 14 |
| N7335-G22 | 5-9 |
| N7558-G22 | 15 |
| N15008-G22 | 4 |
| N15033-G22 | 25 |
| N15035-G22 | 31 |
| N15055-G22 | 31 |
| N15064-G22 | 19 |
| N15066-G0 | 9-29 |
| N15191-G22 | 18 |
| N15193-G22 | 18-22-27 |
| N15195-G22 | 23 |
| N15197-G22 | 20-29 |
| N15213-G22 | 22 |
| N15502-G22 | 15-18 |
| N15503-G22 | 13-15-28 |
| N15504-G22 | 4-9-20 |
| | 22-23-25 |
| | 32-34 |
| N15506-G22 | 19-23-29 |
| | 30-35 |
| N15507-G22 | 29 |
| N15533-G22 | 5 |
| N15535-G22 | 13-28 |
| N15536-G22 | 22-26-33 |
| N15538-G22 | 19-28 |
| N15549-G22 | 18-26 |
| N15580 | 9 |
| N15587 | 8 |
| N15599 | 9 |
| N15766-G22 | 15 |
| N15776-G22 | 15 |
| N20067-G22 | 25 |
| N21002 | 15 |
| N21007 | 11 |
| N21196-G22 | 22 |
| N21203-G22 | 14 |
| N21204-G0 | 10 |
| N21206-G0 | 10 |
| N21261-G0 | 9 |
| N21266-G2 | 29 |
| N21269-G2 | 30 |
| N21270-G0 | 8 |
| N21270-G2 | 31 |
| N21272-G0 | 8 |
| N21312-G0 | 25 |
| N21507 | 10 |
| N21546 | 12 |
| N23029 | 7 |
| N29004 | 29 |
| N29005 | 30 |